Après le montage:

11. Effectuer les essais de fonctionnement du store, vérifier le réglage des fins de course et l'enroulement de la toile *(le moteur doit s'arrêter lorsque les positions finales sont atteintes)* ☐

12. Test fonctionnel du capteur vent/soleil (accessoires) ☐

    capteur vent/soleil ☐ oui ☐ non

    Le capteur vent a été réglé sur la base des valeurs suivantes: .....

13. Accouplement du panneau de base et du panneau supplémentaire ☐

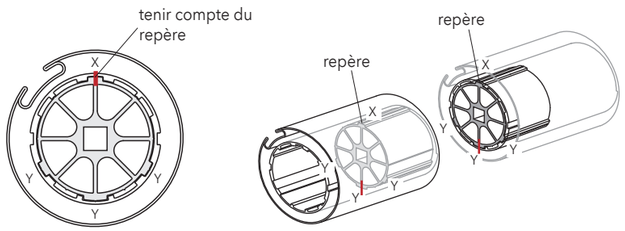

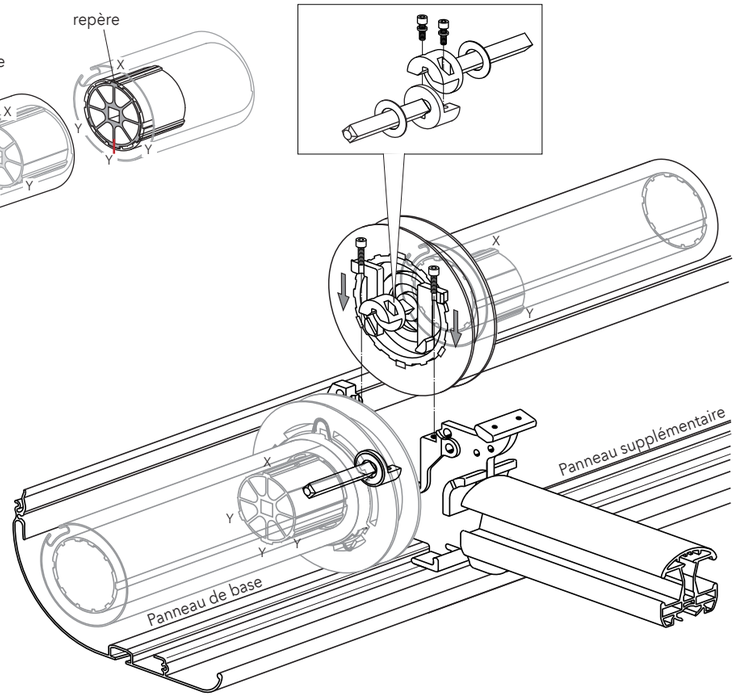

⚠ Attention

Les guides X et Y des embouts d'axe d'enroulement (du panneau de base et du panneau supplémentaire) doivent être alignés. Pour faciliter cet alignement, le guide X est marqué d'un repère de couleur rouge. Prière d'en tenir compte ! De même, les panneaux à accoupler doivent comporter le même nombre d'enroulements de toile et les rainures des axes d'enroulement doivent être en parfait alignement.

Affaire: ..... N° de commande: .....

Lieu de montage/adresse: ..... Société / ville: .....

Date: ..... Signature: .....

070056109

Sous réserve de modifications techniques, édition 03.2025

MHZ Hachtel GmbH & Co. KG · Sindelfinger Strasse 21 · 70771 Leinfelden-Echterdingen · Telefon: +49 711/97 51-0 · Telefax: +49 711/ 7 51-4 11 50 · www.mhz.de

Store extérieur ALTO
Check-list pour le montage

Liste de vérifications destinée au monteur,

cette check-list des points à contrôler constitue un outil pratique d'aide au montage. Elle permet une vérification des différentes étapes à effectuer lors du montage et contribue largement à assurer une excellente longévité à nos produits. Elle vient en complément de la notice de pose ci-jointe et doit être conservée une fois remplie.

Au montage du store

fait:

1. Vérifier l'entraxe à l'avant et à l'arrière du store *(différence maxi. 2 mm)* ☐
   Vérifier également les diagonales X + Y *(différence maxi. 5 mm)*

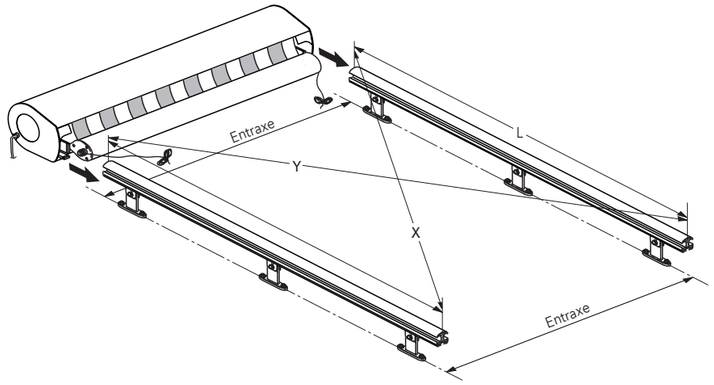

dimensions mesurées:

entraxe haut: _____ mm

entraxe bas: _____ mm

mesure X: _____ mm

mesure Y: _____ mm

Pendant le montage:

2. Vérifier le sens de passage du câble d'entraînement dans les coulisses *(sens de passage: du haut vers le bas)* ☐

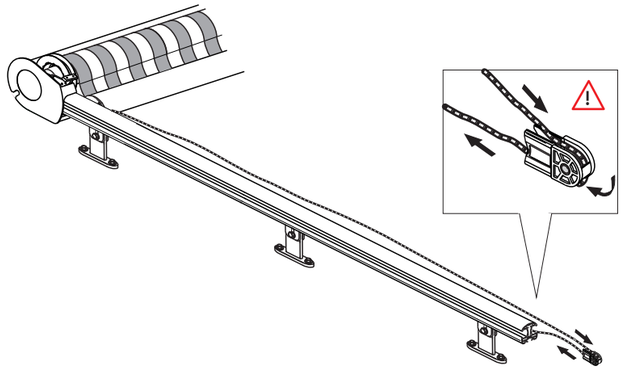

Sous réserve de modifications techniques, édition 03.2025

3. Vérifier la longueur du câble d'entraînement et la position des nœuds *(de chaque côté env. 30 - 35 cm du mécanisme jusqu'au nœud et maxi. 1-2 cm du nœud à l'extrémité du câble, ni plus, ni moins)* ☐

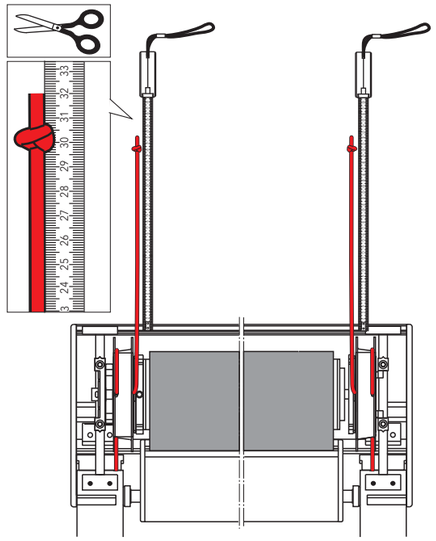

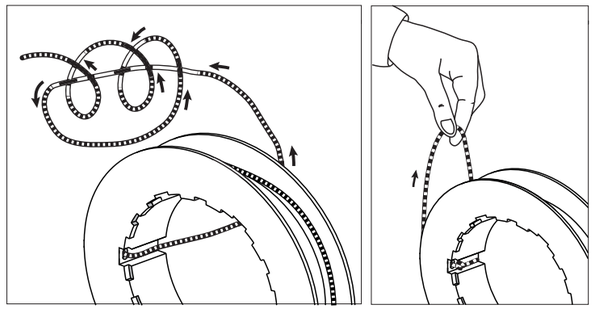

4. Le câble d'entraînement doit passer dans le galet de guidage ☐

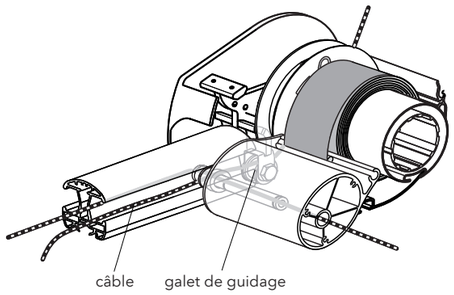

5. Dérouler le store. Lors de l'enroulement, les premières rangées de câble doivent être côte à côte *(le cas échéant, les positionner manuellement)* ☐

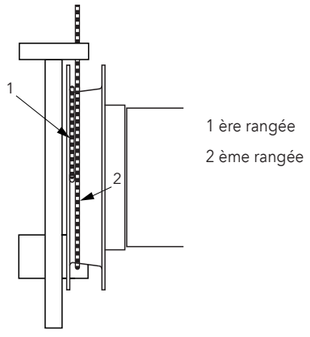

6. Programmer et bloquer la position des fins de course haut et bas *(voir en annexe notice de réglage des moteurs)* ☐

7. Veiller à positionner correctement le fin de course, l'axe avec galet de guidage doit entrer en contact avec le levier du fin de course en position fermée *(si nécessaire maintenir le levier avec une pince et ensuite le replier vers l'avant)* ☐

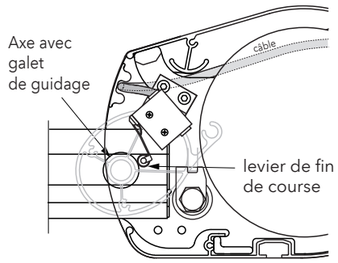

8. Veiller au positionnement du câble capteur fin de course *(le câble ne doit pas entrer en contact avec la poulie, le fixer avec des attaches)* ☐

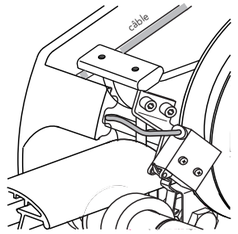

9. La poulie ne doit pas entrer en contact avec l'embout latéral côté moteur ☐

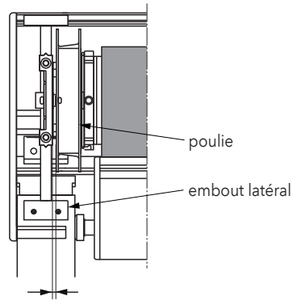

10. Vérifier que toutes les vis sont solidement serrées ☐