MHZ
LUMIERE.ESPACE.VIE.

NOTICE DE MONTAGE

Édition 03.2025

Store extérieur ALTO

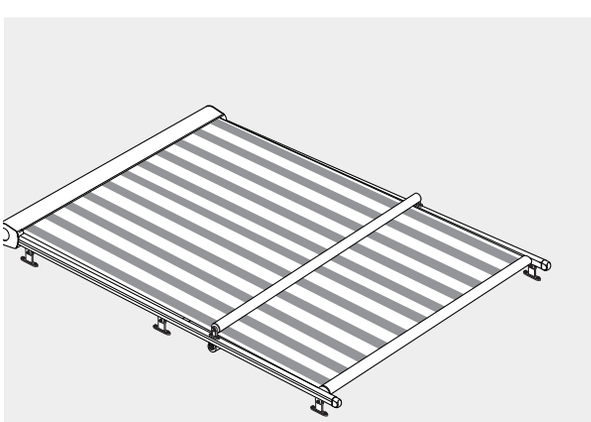

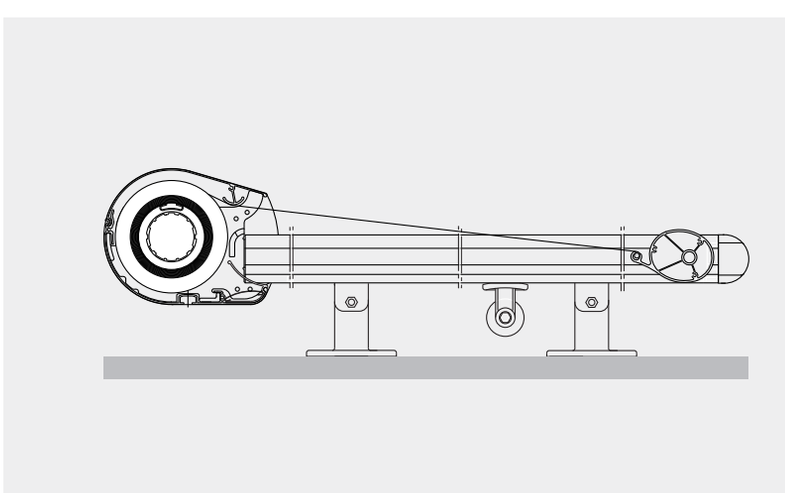

Table des matières

Pages

Consignes de sécurité à respecter lors du Montage 3 à 6

Notice de Montage 7 à 19

Notice de réglage des moteurs LT 50 / LT 60 avec fin de course externe 20

Consignes de sécurité pour le montage des stores avec manoeuvre oblique du bas vers le haut (coffre en bas) 21

Notice de montage store extérieur ALTO

Consignes de sécurité à respecter lors du montage

1. Lecture des instructions de montage et d'utilisation

⚠ Il est important pour votre sécurité de lire attentivement les instructions d'emploi et la notice de montage avant de procéder à l'installation de votre store. La responsabilité du fabricant ne saurait être engagée en cas de non-respect de ces consignes.

1.1. Consignes de sécurité et mises en garde relatives au montage

Les consignes de sécurité sont signalées par différents pictogrammes et font l'objet d'un texte explicatif:

⚠ **Consignes de sécurité importantes:**
Les mises en garde relatives au fonctionnement du store dont le non-respect est susceptible d'entraîner des risques de blessures graves voire mortelles, sont signalées par ce triangle.

⚠ **Consignes de sécurité importantes:**
Les mises en garde relatives à des risques de blessures graves voire mortelles par choc électriques sont signalées par ce triangle.

1.2.Qualification du poseur

Les instructions de montage s'adressent exclusivement à un poseur expérimenté disposant des connaissances indispensables dans les domaines suivants:

- Prescriptions en matière de protection sur le lieu de travail, sécurité de fonctionnement, réglementation relative à la prévention contre les accidents
- Utilisation d'échelles et d'échafaudages
- Manipulation et transport de pièces encombrantes et lourdes
- Manipulation d'outils et machines outils
- Mise en place de matériel de fixation
- Analyse du support de pose
- Mise en service et fonctionnement du store

⚠ Si une des ces qualifications fait défaut, il convient de faire appel à une Entreprise spécialisée.

Travaux d'installation électrique:

⚠ L'installation électrique doit être effectuée par un électricien qualifié et respecter les normes en vigueur (VDE 100 p.ex.). Se référer aux conseils d'installation joints aux appareils électriques livrés avec le store.

⚠ Le store doit être protégé par un disjoncteur différentiel FI disposé en amont suivant la norme VDE.

1.3. Réception de la marchandise

Il convient de vérifier immédiatement après réception de la marchandise qu'elle n'a pas subi de dommage pendant le transport. D'autre part, il faut vérifier que la marchandise livrée correspond bien à celle figurant sur le bon de livraison.

1.4. Transport

Il faut veiller à ne pas dépasser la charge d'essieu autorisée ainsi que le poids total admis qui correspond au type du véhicule utilisé. La conduite du véhicule varie en fonction de son chargement.

La marchandise doit être solidement attachée.
L'emballage du store doit être conservé à l'abri de l'humidité. Un emballage détrempé peut se détacher et provoquer un accident. Tout emballage ouvert pour vérification de la marchandise doit être refermé convenablement avant de poursuivre l'acheminement des colis.

Après son déchargement, le store doit être transporté correctement sur le lieu de montage de manière à ce qu'il ne soit pas nécessaire de le tourner dans des espaces restreints. Pour ce faire, il faut tenir compte des indications portées sur l'emballage.

1.5.Levage par câble

Si le store doit être installé en hauteur à l'aide de câbles, il convient de suivre la procédure suivante:

- Retirer l'emballage,
- Attacher le store solidement avec le câble de telle sorte qu'il ne puisse glisser,
- Effectuer le levage à l'horizontale de manière synchrone.

Suivre la même procédure pour le démontage du store.

1.6. Consoles de fixation

⚠ Avant d'entreprendre le montage du store, il faut vérifier la résistance structurelle du support de fixation.

Il est important de vérifier les qualités statiques de la structure porteuse. D'autre part, la fixation des supports d'éloignement doit s'effectuer directement sur la structure porteuse. Il faut également s'assurer que les vis de fixation sont bien vissées sur la structure porteuse et n'entrent pas en contact avec la partie vitrée ce qui risquerait de l'endommager en cas de vent. Ne pas poursuivre le montage si ces conditions ne peuvent être respectées.
En cas de doute, il convient de prendre contact avec le fabricant de la structure porteuse.

Attention:
Store livré sans matériel de fixation (accessoires). Le poseur doit dans ce cas déterminer lui-même le type de fixation en fonction de la structure sur laquelle est fixé le store.
En cas d'utilisation de visserie commandée avec le store, nous ne prenons pas en charge les problèmes éventuels liés à la pose. Seul le poseur engage sa responsabilité dans le choix du matériel de fixation qui lui permettra d'effectuer une pose correcte. Il devra également impérativement respecter les instructions de montage du fabricant de la structure vitrée!

1.7.Type de fixations

⚠ Le store répond aux exigences de la norme CE et est conforme à la classe de résistance au vent à laquelle il appartient (voir notice d'utilisation). Une fois monté, il ne répond à ces exigences qu'aux conditions suivantes:

- il est monté avec le type et le nombre de supports d'éloignement recommandés par le fabricant
- il est fixé correctement à la structure porteuse

1.8. Marquage de conformité CE du store

CE
MHZ Hachtel GmbH & Co. KG Sindelfinger Straße 21, D-70771 Leinfelden-Echterdingen Germany 2016 LE-017
EN 13561:2004+A1:2008 ALTO, MIKRA
Utilisation à l'extérieur des bâtiments et autres constructions Résistance au vent: Classe 2 *

* La performance déclarée ne s'applique qu'à ce produit. Après la pose et en fonction de la structure porteuse, le niveau de performance peut être inférieur.

Les stores posés sur une structure porteuse bois ainsi que les stores de dimensions et d'exécution hors standard n'obtiennent aucun classement de résistance au vent (classe 0).

Classe de résistance au vent des stores extérieurs MHZ
Classe 2: vitesse du vent jusqu'à max. 10 m/s soit jusqu'à max. 36 km/h

1.9. Appareils de levage

⚠ Les appareils de levage ne doivent pas prendre appui sur le store ou y être fixés. On doit leur réserver un emplacement stable et suffisamment résistant.
N'utiliser que du matériel adapté à la charge à soulever.

1.10. Sécurité antichutes

⚠ Les travaux effectués en hauteur comportent des risques de chutes. Il convient d'utiliser les dispositifs de sécurité appropriés.

1.11. Raccordement électrique

⚠ Avant d'effectuer le raccordement électrique du store, vérifier que la tension du réseau correspond bien à celle indiquée sur le moteur (voir notice d'utilisation). Tenir compte des instructions de montage jointes au matériel électrique livré.

⚠ Le store doit être protégé par un disjoncteur différentiel FI disposé en amont suivant la norme VDE.

⚠ Pour le branchement électrique, n'utiliser que des câbles et des fiches de raccordement ayant un indice de protection min. IP 54.

1.12. Montage partiel du store

⚠ En cas de montage partiel du store par l'usine -p.ex. stores accouplés- les pièces restant sous tension (voir indications figurant sur les pièces concernées) sont équipées d'une sécurité permettant d'éviter le déroulement accidentel du store.

Cette sécurité doit être conservée jusqu'à la fin du montage. Les risques de blessures graves pouvant être provoquées par les pièces mécaniques restant sous tension sont signalés par ce pictogramme.

1.13. Domaine d'utilisation

⚠ Les stores ne doivent être utilisés que pour le fonctionnement définie dans la notice d'emploi.
Toute modification non prévue par le fabricant, ne doit être entreprise qu'avec l'accord écrit de ce dernier.

Toute surcharge provenant d'un objet suspendu au store ou consécutive à la tension des câbles peut entraîner des dommages ou la chute du store et n'est de ce fait pas autorisée.

1.14. Manipulation incontrôlée du store

⚠ Si vous travaillez dans la zone de manipulation du store, la commande automatique doit être désactivée en raison des risques éventuels de dommages corporels et matériels.

D'autre part, il convient de s'assurer que le store ne peut pas être actionné manuellement de façon accidentelle.
A cet effet, couper l'alimentation électrique p.ex. retirer les fusibles ou débrancher la prise Hirschmann.
Il faut également en cas d'actionnement manuel du store que la manivelle utilisée soit ensuite décrochée et gardée en lieu sûr.

Si le store est manoeuvré par plusieurs utilisateurs, un dispositif de verrouillage prioritaire doit être installé (arrêt du courant contrôlé de l'extérieur), rendant impossible toute montée ou descente du store.

1.15. Essais

⚠ Lors du premier déroulement du store, personne ne doit se trouver sur sa trajectoire. Les accessoires de fixation et les supports d'éloignement doivent être vérifiés soigneusement après le premier déroulement du store.

Lors des essais il ne faut jamais utiliser de commande automatique ou d'inverseur qui ne permettent pas de garder le store dans le champ de vision de l'utilisateur (danger de mise en route involontaire).
Nous conseillons d'utiliser un câble d'essai pour le raccordement au moteur.

Les instructions de montage et de réglage du moteur, de l'inverseur et de l'automatisme fournies par le fabricant doivent impérativement être respectées.

1.16. Zones d'écrasement et de cisaillement

⚠ Il existe des zones comportant des risques de dommages corporels et matériels notamment entre la barre de charge et le coffre, au niveau des coulisses latérales ainsi qu'au point de jonction des profilés (profil distanceur et tube de renvoi)!

Si le store est installé à une hauteur inférieure à 2.5 mètres au-dessus d'une voie de passage, il doit fonctionner uniquement à l'aide d'un inverseur à pression maintenue permettant un contrôle visuel des parties du store qui sont actionnées. Les commandes électriques, moteurs radio commandés avec interrupteur, etc. ne sont alors pas autorisés.

L'inverseur doit être placé à une distance permettant de voir la barre de charge en restant toutefois éloigné des parties mobiles et de préférence à une hauteur de 1,30 m (en ce qui concerne les personnes handicapées, il convient de respecter la réglementation nationale en vigueur).

1.17. Remise des documents

⚠ Toutes les instructions d'emploi ainsi que les notices de montage et d'entretien des fabricants de moteurs, d'inverseurs et d'automatismes doivent être remises à l'utilisateur avec les consignes correspondantes. Celui-ci doit être informé de façon claire et précise de la manière dont il peut utiliser son store en toute sécurité. Le non-respect des recommandations ou une mauvaise utilisation peut endommager le store ou provoquer un accident.

Ces consignes de sécurité doivent être conservées par le client afin d'être transmises le cas échéant à un nouvel utilisateur.

Une fois la pose du store terminée et après constatation sur place des conditions réelles d'utilisation, l'installateur fait savoir à l'utilisateur si la classe de résistance au vent atteinte correspond bien à celle indiquée par le fabricant.
Si ce n'est pas le cas, il doit indiquer le niveau de résistance au vent qui a été véritablement atteint.

Recommandation:
En qualité de poseur vous avez la possibilité de vous faire confirmer par écrit l'exécution correcte de la pose, le fonctionnement du store ainsi que la transmission par vos soins des consignes de sécurité.

NOTICE DE MONTAGE

Store extérieur ALTO

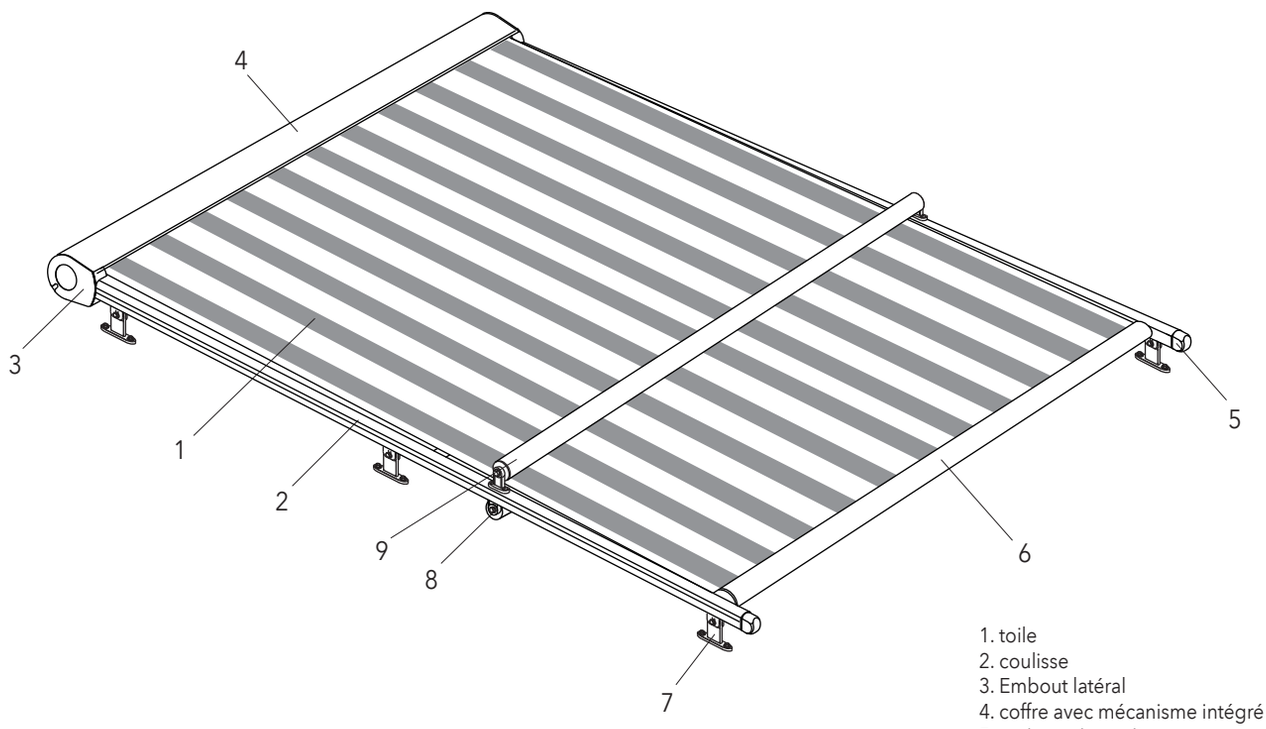

1. toile
2. coulisse
3. Embout latéral
4. coffre avec mécanisme intégré
5. embout de coulisse
6. barre de charge
7. support coulisse
8. profil distanceur à partir d'une avancée de 351 cm
9. Profil sécurité vent pour une avancée > 351 cm

Attention:
Lors de la livraison il convient de vérifier que la marchandise n'a pas été endommagée pendant le transport et comparer le contenu du colis avec votre bon de livraison.

Vérification de la structure porteuse:
Il est important de vérifier les qualités statiques de la verrière avant la pose. En outre, il convient de s'assurer que la fixation s'effectue directement sur la structure porteuse et que les pièces d'assemblage n'entrent pas en contact avec la parclose ce qui pourrait entraîner des dommages au niveau de la partie vitrée en cas de vent.
Dans le doute, il est conseillé de prendre contact avec le fabricant de la verrière.

Un store extérieur est exclusivement destiné à la protection solaire. Il est impératif de le refermer par mauvais temps (vent, pluie ou neige).
S'il est équipé d'un automatisme (p. ex. cellule vent/soleil), débranchez-le en hiver (risque de gel). Veuillez en informer l'utilisateur.
Les stores ne nécessitent aucun entretien particulier. En cas de problème, veuillez prendre contact avec votre revendeur.

Outillage nécessaire:
- clé à fourche SW 13
- clé Allen n° 4 et 5

1 câble d'essai Réf. 99-4196

N´utiliser ce câble que pour le montage!

Attention: pour le réglage fin de course, veuillez respecter les instructions de montage des mécanismes ci-jointes pp. 20.

⚠ **stores accouplés**
En cas de stores accouplés, tenir compte des remarques pp. 18 + 19.

Notice de montage store extérieur ALTO

Détails techniques

Largeur: entraxe de 90 cm à 550 cm

pour 1 panneau de base ou 2 panneaux juxtaposés - dimensions à cder = largeur entraxe
pour panneaux accouplés - dimensions à cder = largeur entraxe totale
pour 1 panneau de base en niche - dimensions à cder = largeur entraxe = largeur hors tout - 104 mm

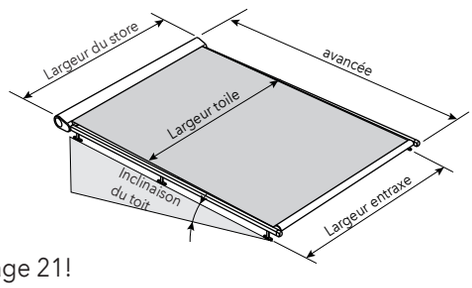

Avancée: de 100 cm à 600 cm (surface par panneau max. 28m²)

Inclinaison du toit: angle d'inclinaison du toit de 0° à 45°

Sens de manoeuvre horizontal ou oblique, du haut vers le bas
Sens de manoeuvre oblique, du bas vers le haut, voir instructions de montage page 21!

Avancée et dimensions de l'axe

Panneau de base

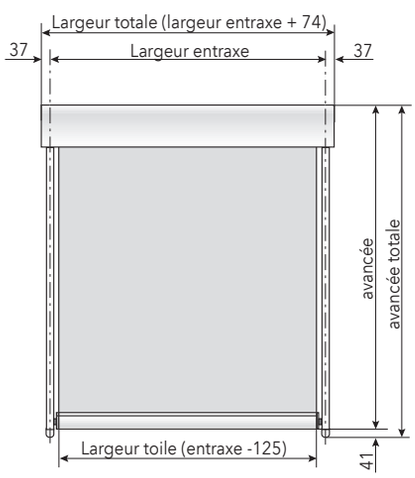

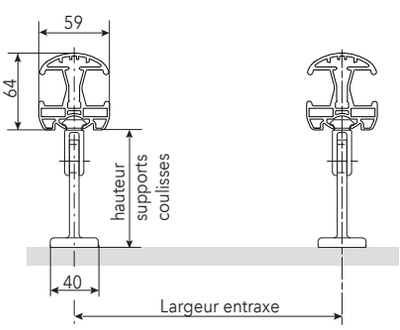

2 Panneaux accouplés

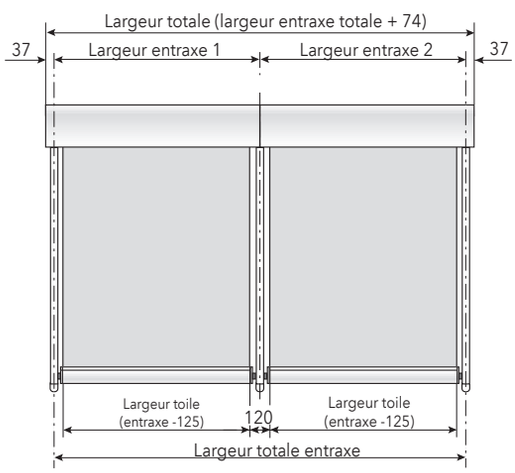

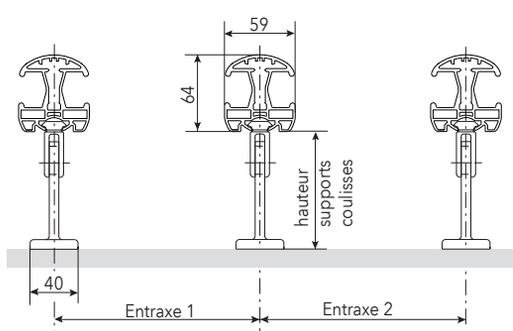

Fixation en niche

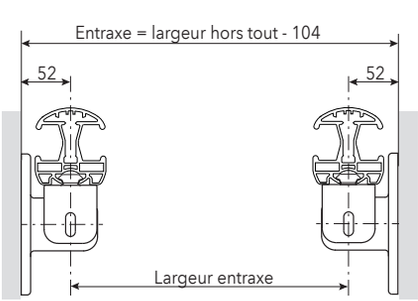

Toutes les dimensions sont indiquées en mm

En variante

1. type de montage 1 (standard) pose des coulisses d'abord
2. type de montage 2 pose du mécanisme d'abord
   (tout type de montage spécial doit être précisé lors de la commande. Des supports spéciaux sont nécessaires)

1. Montage avec pose des coulisses en premier

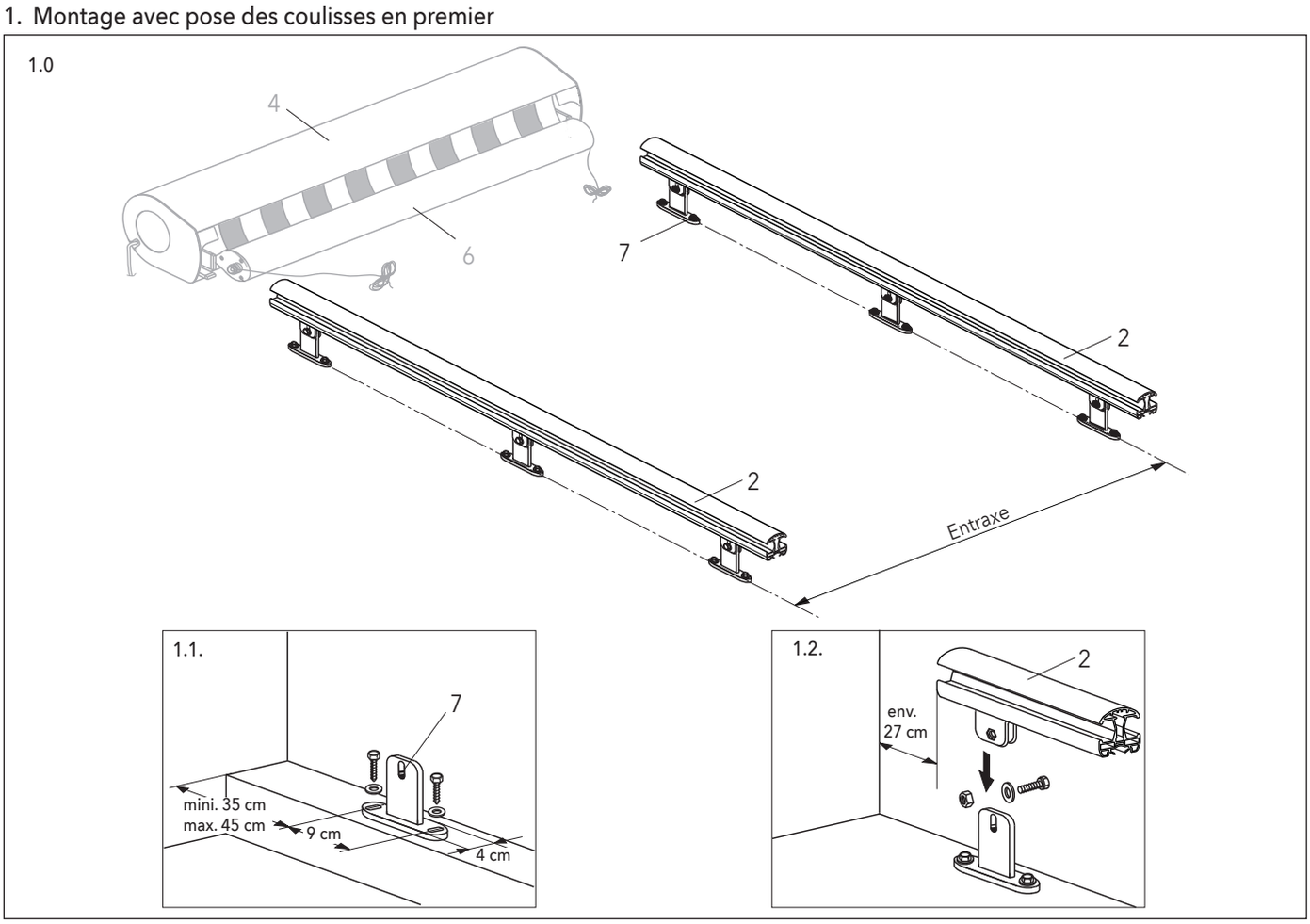

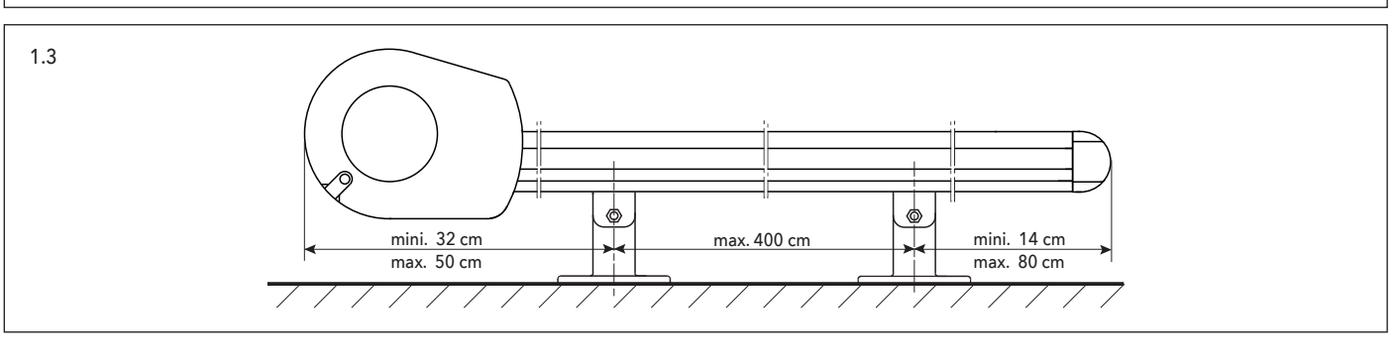

Étapes de montage du panneau de base:

1.1. Déterminer les points de fixation des supports (7) d'après la mesure d'entraxe. Dans le cas d'une fixation devant un mur, le premier support devra être éloigné du mur d'env. 35 à 45 cm afin de pouvoir insérer le mécanisme (4) et la barre de charge (6) dans les coulisses.

A partir d'une avancée de 401 cm Il faut monter une 3ème paire de supports au milieu de la coulisse.
Vérifier à nouveau l'entraxe et l'alignement des supports de coulisse (7) (milieu support à milieu support).

1.2. Assembler les parties supérieure et inférieure des supports de coulisse et faire coulisser en direction du mur en respectant une distance au mur d'env. 27 cm puis fixer à l'aide des vis Allen M 8x25, rondelle U ø 8,4 et écrou M8.

Attention:
Tous les supports doivent impérativement être vissés directement sur la structure porteuse.

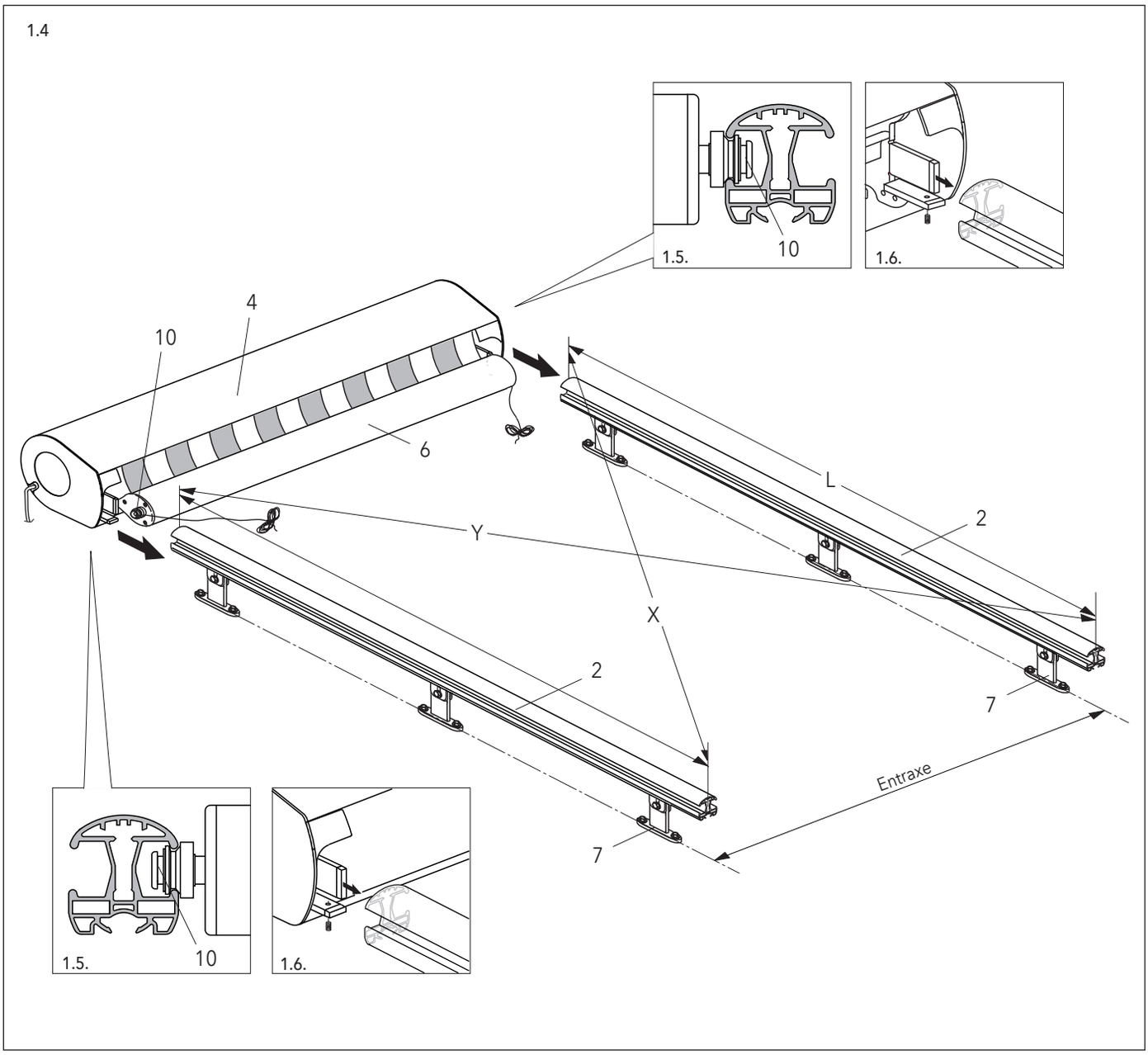

1.4. Enlever les bandes adhésives de l'emballage du coffre (4) sans retirer le film plastique qui sert de protection au coffre (4) et à la barre de charge (6). N'ouvrir que les deux extrémités!

Attention:
1.5 Avant la mise en place du coffre, les galets de guidage (10) se trouvant à droite et à gauche de la barre de charge doivent être insérés dans les coulisses (2)!
1.6 Insérer le coffre complet (4) avec ses embouts à gauche et à droite dans les coulisses (2) puis fixer à l'aide des vis pointeau.

1.7 Desserrer toutes les pièces d'assemblage entre supports (7) et coulisses (2). Faire avancer le store jusqu'à la position désirée puis commencer à fixer.
1.8 Aligner les coulisses (2) déjà montées et vérifier la dimension de l'axe et des mesures X et Y.
Mesure X = Mesure Y

Attention:
Il est indispensable de vérifier encore une fois la dimension de l'axe et des mesures X et Y.
Le bon fonctionnement du store dépend en grande partie de son alignement.

⚠ La tolérance dimensionnelle est de **maxi. 2 mm** pour l'entraxe et de **maxi. 5 mm** pour les **mesures X et Y**.

Après alignement du store, resserrer toutes les pièces d'assemblage entre les supports de coulisse (7) et les coulisses (2).

⚠ **stores accouplés**
Voir instructions § 12 pour l'accouplement des stores.

2. Montage avec pose du mécanisme en premier

2.0

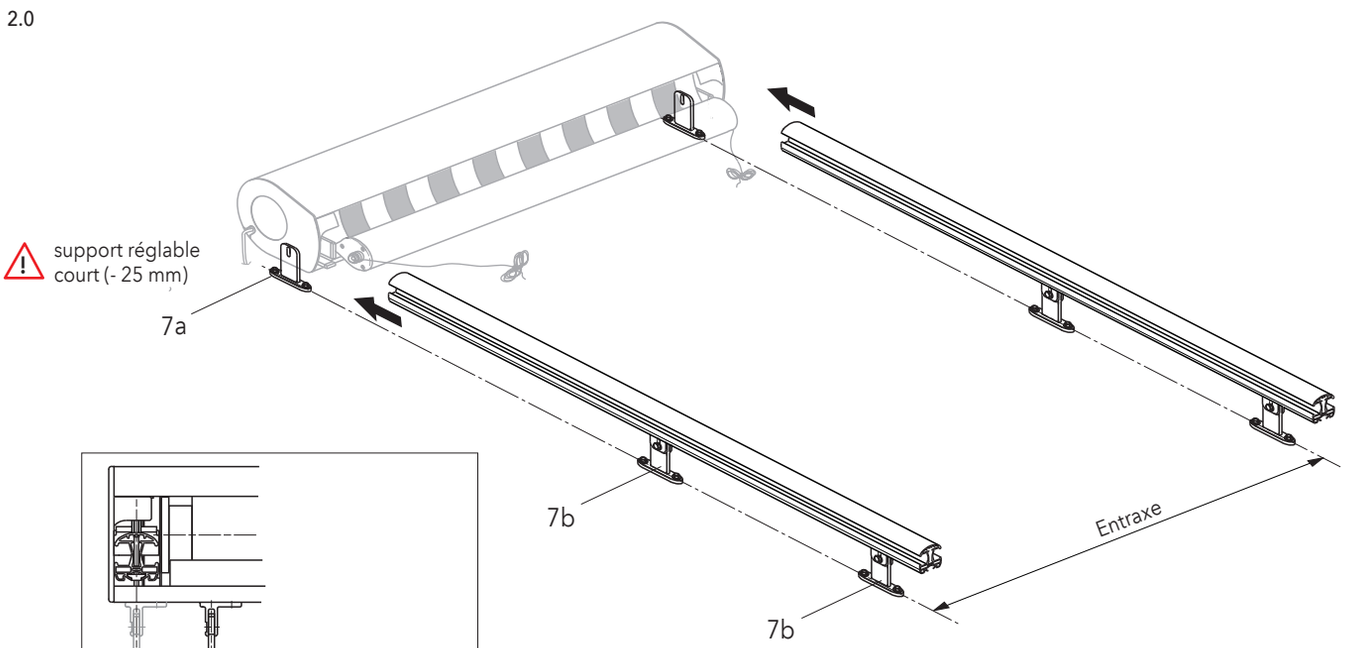

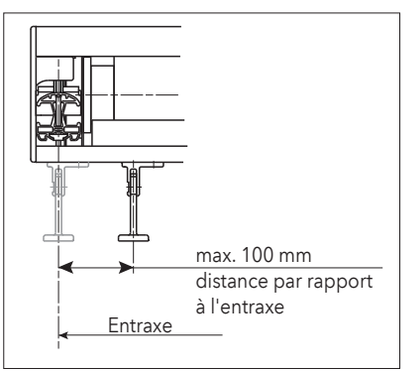

2.1.

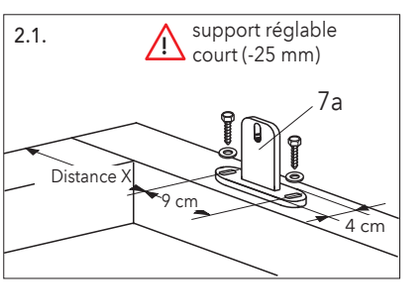

Angle d'inclinaison	0°	1° à 5°	6° à 10°	11° à 15°	16° à 20°	21° à 25°	26° à 30°	31° à 35°	36° à 40°
Hauteur des supports					Distance X				
100 mm	87	71	51	32	32	32	32	32	32
125 mm	87	68	49	32	32	32	32	32	32
150 mm	87	66	43	32	32	32	32	32	32
175 mm	87	64	40	32	32	32	32	32	32
200 mm	87	62	35	32	32	32	32	32	32

2.2

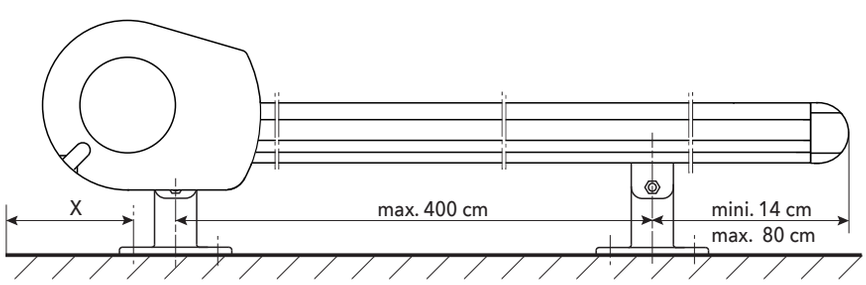

Montage du panneau de base
2.1. Déterminer les points de fixation des supports de coulisse (7) d'après la mesure d'entraxe. Dans le cas d'une fixation au mur, ces supports (7) doivent être éloignés du mur en respectant la distance X (mm) indiquée dans le tableau ci-dessus.

À partir d'une avancée de 401 cm il faut monter un troisième support au milieu de la coulisse.
Assembler les parties supérieure et inférieure des supports de coulisse (7), aligner puis bloquer.

Attention:
Tous les supports de coulisse doivent impérativement être vissés directement sur la structure porteuse.

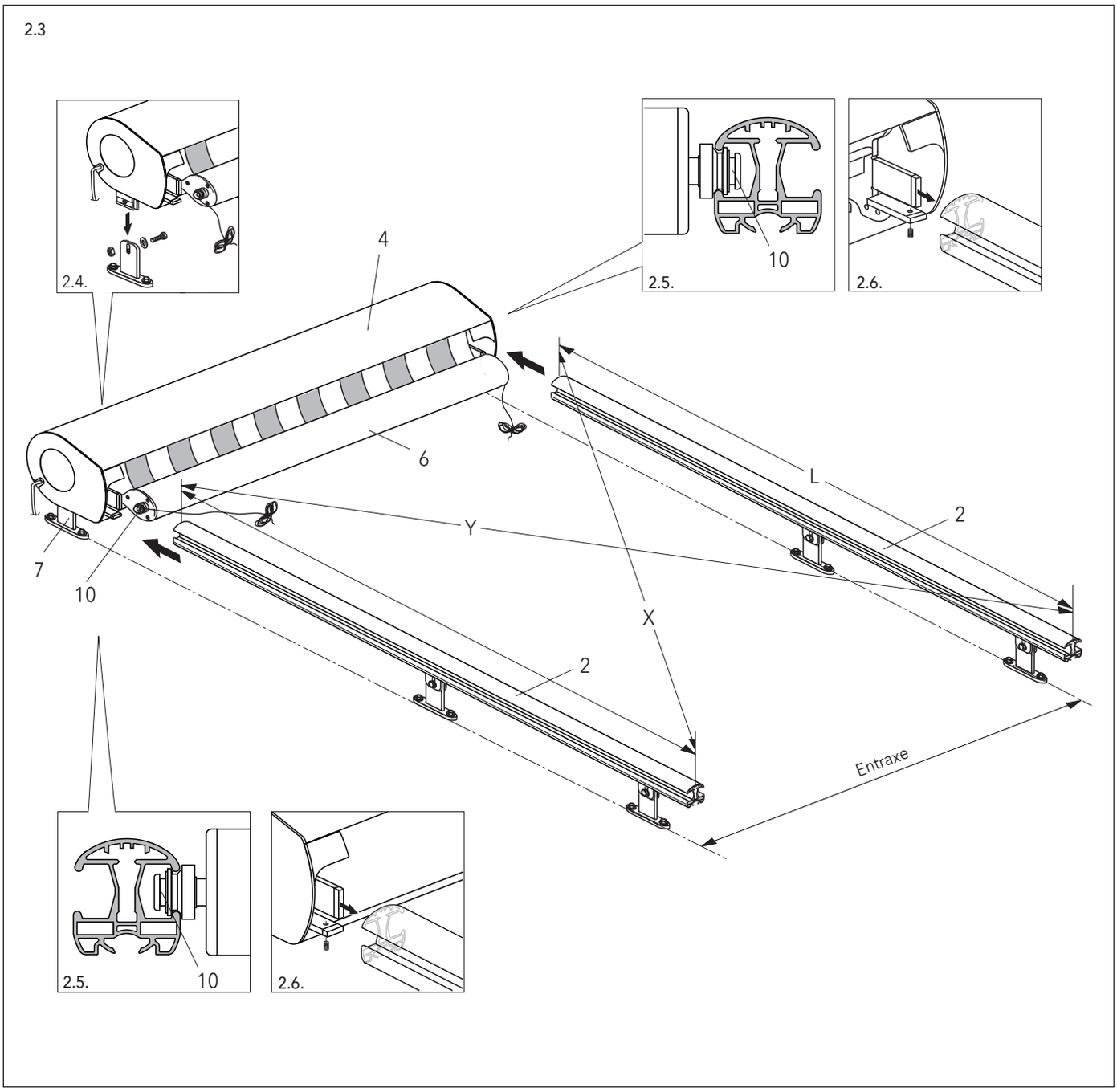

2.4. Fixer le mécanisme sur les supports en vissant la partie supérieure des supports sur la partie inférieure (vis hexagonale M8x16, rondelle U ø8,4, écrou six pans M8).
2.5 Introduire les coulisses dans la rainure des galets de guidage (10) de la barre de charge (6) à droite et à gauche.
2.6 Insérer les coulisses dans les embouts situés à droite et à gauche du mécanisme (4) et fixer à l'aide des vis pointeau.

Ajuster les coulisses (2) déjà montées par rapport aux diagonales (mesures en croix) et à la mesure d'entraxe puis visser.

Mesure X = Mesure Y

Attention:
Il est indispensable de vérifier encore une fois la dimension de l'axe et des mesures X et Y.
Le bon fonctionnement du store dépend en grande partie de son alignement.

La tolérance dimensionnelle est de **maxi. 2 mm** pour l'entraxe et de **maxi. 5 mm** pour les **mesures X et Y**!

Après alignement du store, serrer à fond toutes les pièces d'assemblage entre les supports de coulisse (7) et la coulisse (2).

⚠ stores accouplés
Voir instructions § 12 pour l'accouplement des stores.

3. Ouverture du coffre

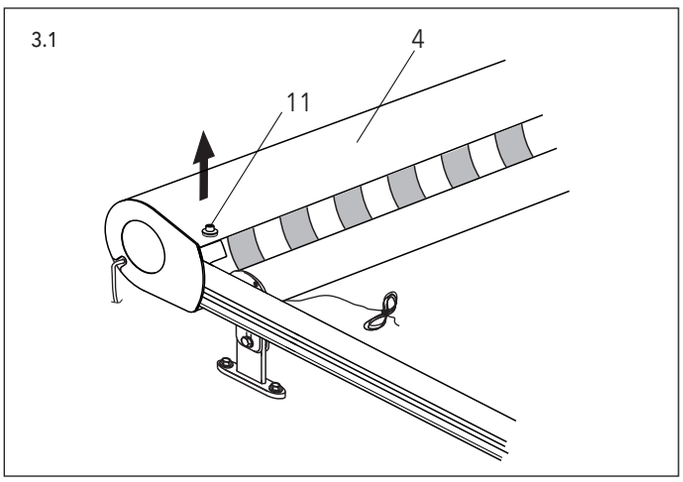

3.1. Retirer complètement le film plastique du coffre (4).
Retirer la vis (11) du couvercle.

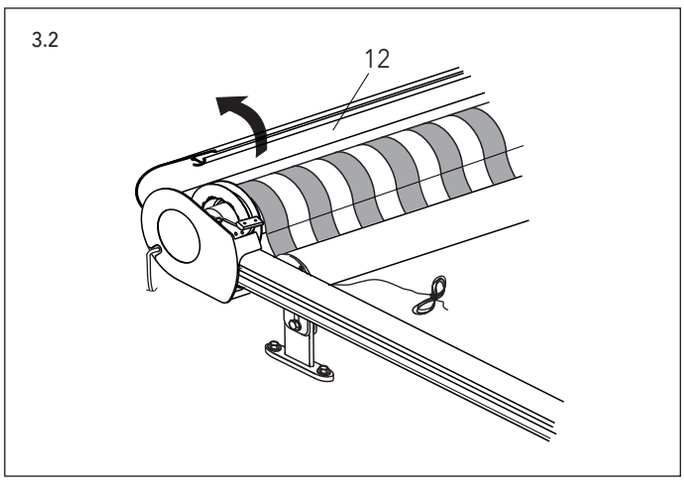

3.2. Ouvrir le couvercle (12) en le poussant vers le haut et le poser sur le côté.

4. Recherche de la tension appropriée

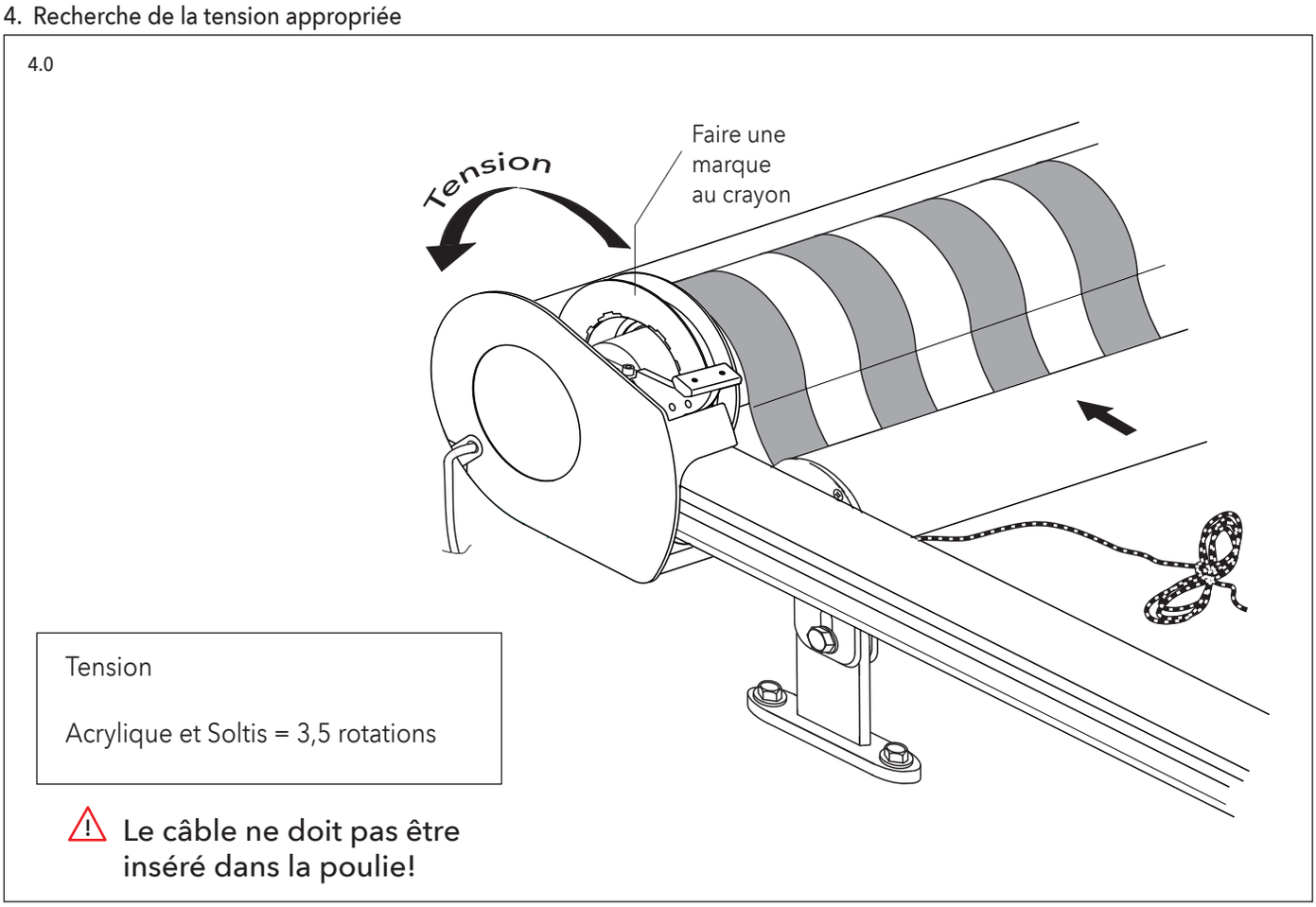

4.1. Raccorder le câble d'essai.
Insérer à la main la barre de charge de chaque côté jusqu'à ce qu'elle arrive en butée haute et la maintenir dans cette position. Remonter le store à l'aide du câble d'essai jusqu'à parfait enroulement sans tension de la toile.
Marquer l'emplacement en haut sur la poulie d'entraînement. Cette marque permet de compter le nombre de rotations effectuées pendant la recherche de la tension adéquate.

Afin d'obtenir la tension appropriée effectuer à l'aide du moteur 3,5 tours de poulie supplémentaires dans le sens de la montée.
Le câble ne doit pas être inséré dans la poulie!

5. Mise en place du câble dans les coulisses

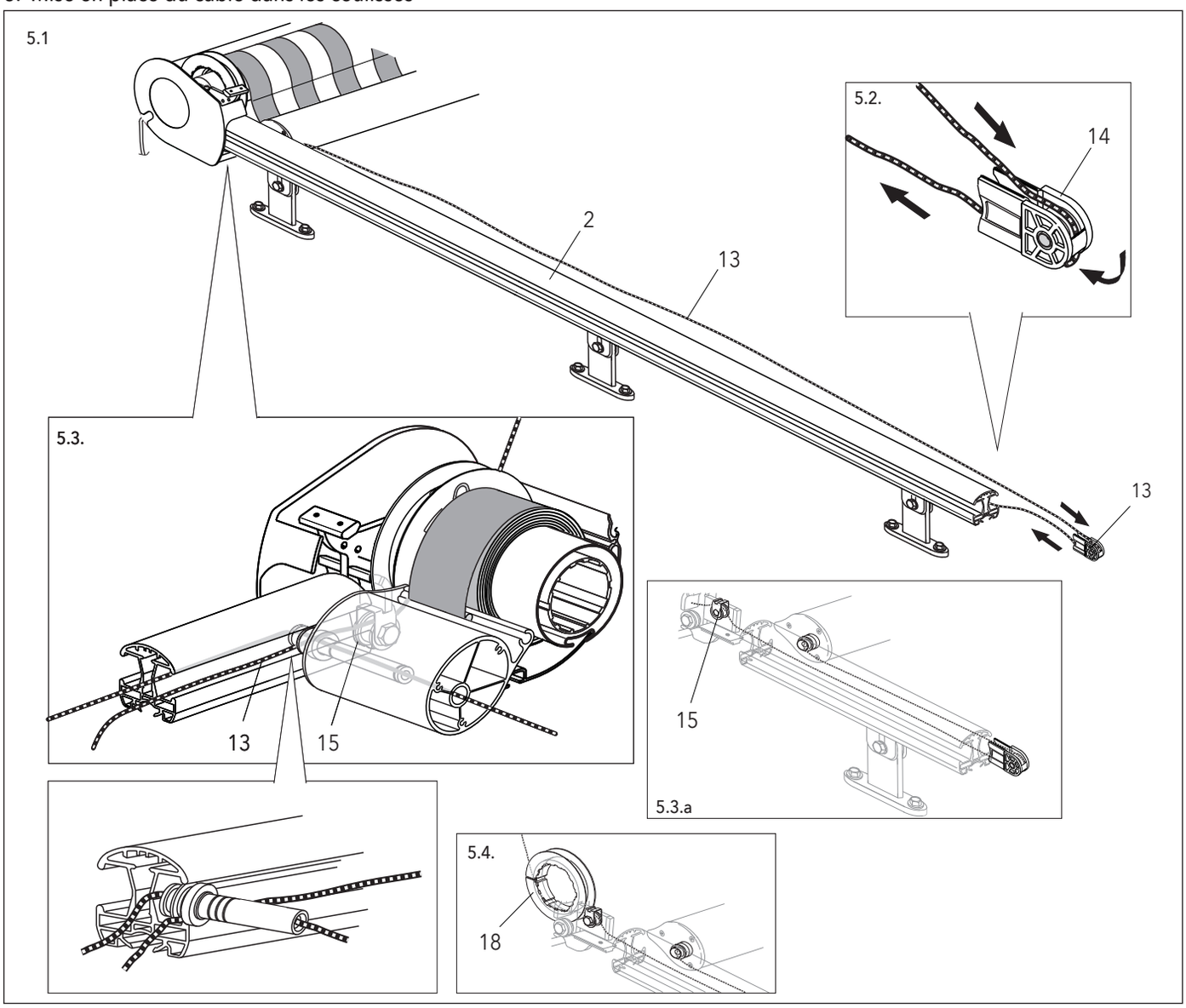

5.1. Dénouer le câble (13) et le poser à côté des coulisses (2) sur la verrière.
5.2 Insérer le câble dans le support de la poulie de renvoi (14) en partant du haut vers le bas puis introduire le support de poulie dans l'extrémité basse des coulisses (2).
5.3 Insérer le câble dans la rainure intérieure des coulisses et le diriger vers le haut en tirant en direction de la poulie d'entraînement et en le faisant passer au dessus du galet de guidage (15).
5.4 Guider le câble vers le haut en le faisant passer derrière la poulie.

6. Fixation des embouts sur les coulisses

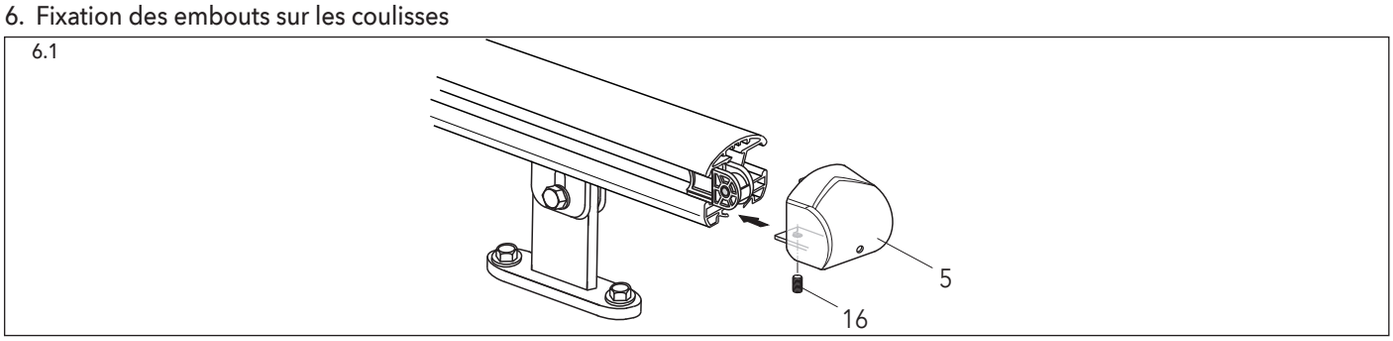

6.1. Placer les embouts (5) sur les coulisses et bloquer à l'aide de la vis pointeau (16).

7. Insertion du câble dans la poulie

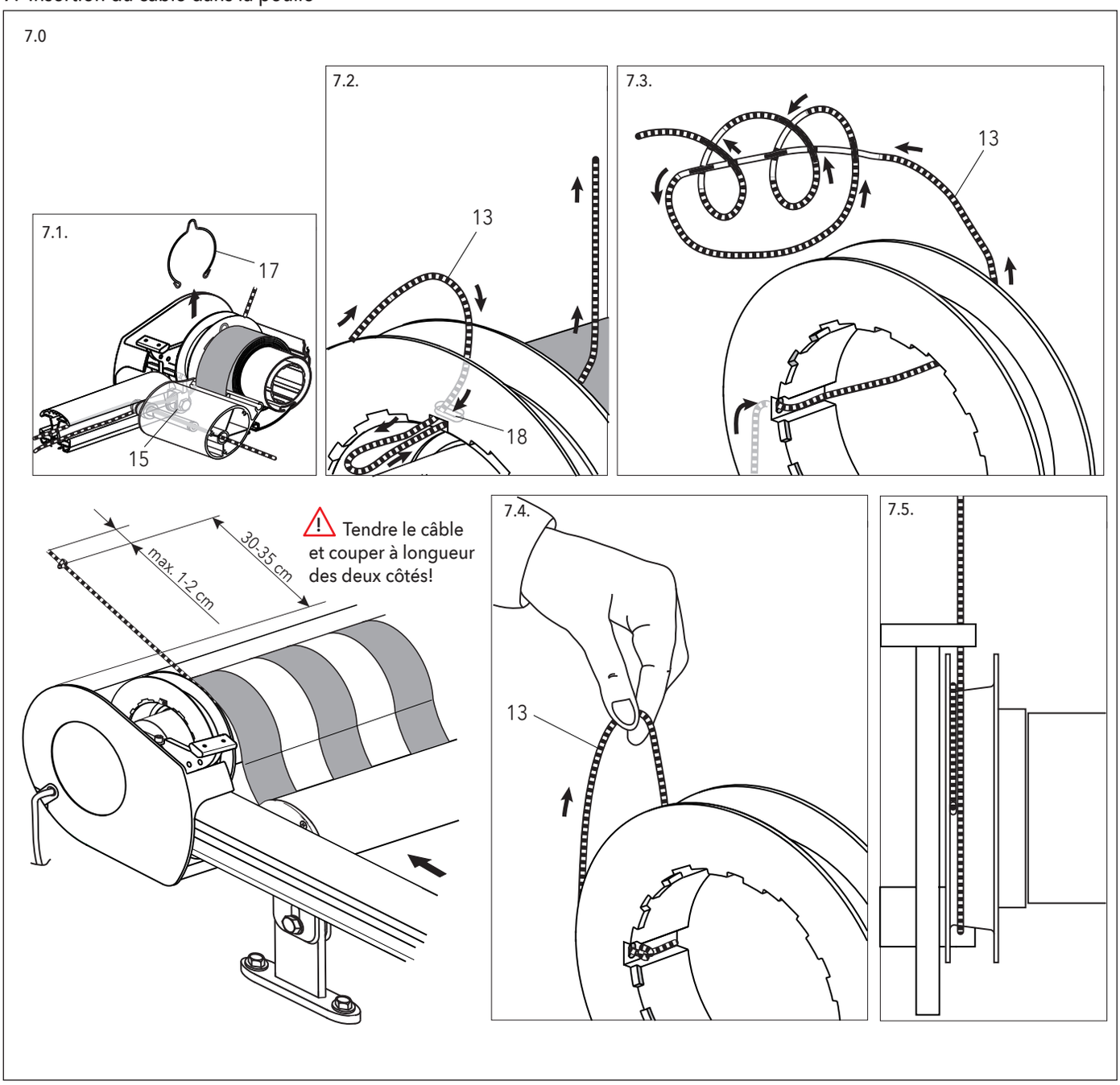

CONSEIL: Si la rainure n'apparaît pas en haut de la poulie d'entraînement, tourner cette dernière en procédant comme suit (voir notice complémentaire):
7.1. Retirer l'étrier de blocage (17) en le tirant vers le haut puis éloigner la poulie de l'engrenage (en direction du milieu du store). Tourner la poulie jusqu'à ce que la rainure apparaisse en haut.
Insérer à nouveau la poulie dans l'engrenage et bloquer à l'aide de l'étrier.
7.2. Tirer le câble (13) du haut vers le bas en le faisant passer dans le trou situé sur la poulie (18) puis le tirer vers l'axe d'enroulement en le faisant passer par la canelure.
7.3. Nouer le câble (13) des deux côtés comme indiqué sur le croquis.
7.4 Tirer le câble vers le haut en le passant par la canelure de la poulie permet de resserrer les noeuds.

Le noeud ne doit pas dépasser sur le côté.

Dérouler complètement le store.

Pendant la descente du store, le noeud fait blocage et le câble s'enroule dans la poulie.

Attention: Il faut impérativement veiller à ce que le câble ne sorte pas des galets de guidage (15).

Enrouler à nouveau le store.
Remarque: Lors de l'enroulement, les premières rangées de câble doivent se situer côte à côte (voir croquis 7.5).

8. Montage des fins de courses

8.0. Motorisation Somfy LT

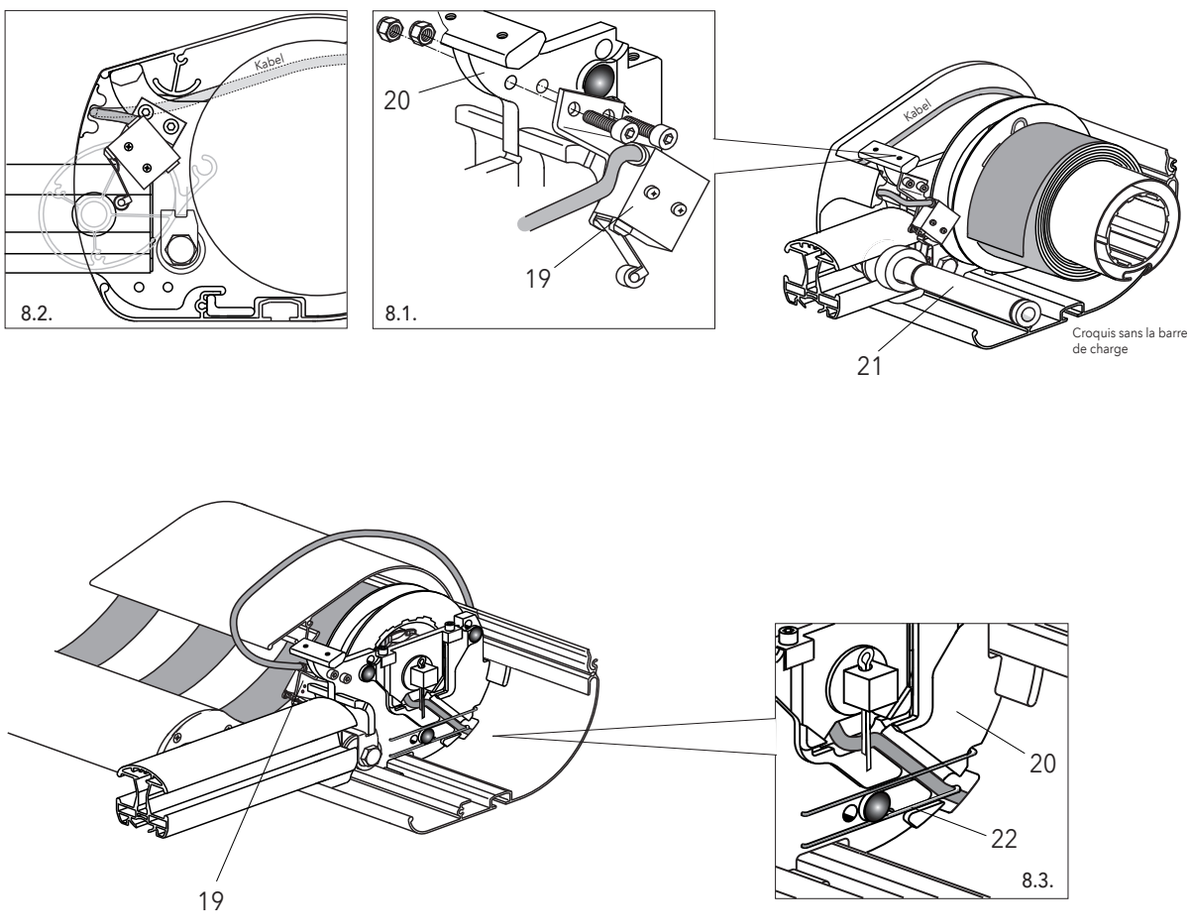

8.1. Fixer l'équerre/le fin de course (19) sur l'embout latéral (20) à l'aide de la visserie jointe.
A cette fin, il faut descendre la barre de charge/dérouler légèrement la toile.
8.2. Veiller à positionner correctement le fin de course.

⚠ Procédure indispensable au parfait fonctionnement du store.

L'embout de barre de charge avec le galet de guidage (21) doit entrer en contact avec le fin de course en position fermée.
En cas de stores accouplés avec moteur placé au centre, monter l'équerre/le fin de course (19) comme indiqué au § 8.1.
8.3. Introduire le câble moteur à travers le support moteur et le diriger vers le bas en le faisant passer dans la fente du palier-support (20) puis le tirer vers l'arrière en le faisant passer par l'évidement du profilé arrière du coffre.
Fixer le câble sur le palier-support à l'aide du serre-câble (22).
Diriger le câble du fin de course externe vers l'arrière en le faisant passer au-dessus du coffre.

9. Réglage des fins de courses

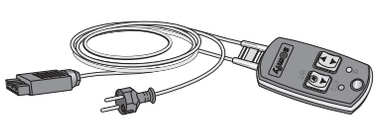

⚠ Les fins de courses doivent être réglés sur place (voir p. 20).

A la fin du réglage, effectuer un essai.

10. Fermeture du couvercle

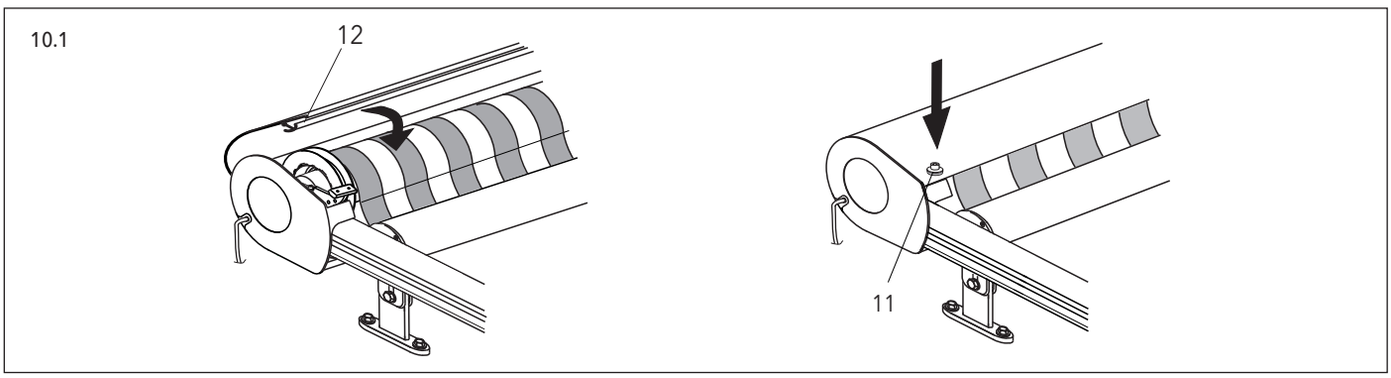

10.1. Poser le couvercle (12) sur le profilé arrière du coffre puis fermer.
A l'aide de la vis (11) revisser le couvercle sur l'embout latéral.

Contrôle des fins de courses.
Si la programmation des fins de courses doit être modifiée, il convient de se référer à la ‚'notice de réglage moteurs'' jointe.

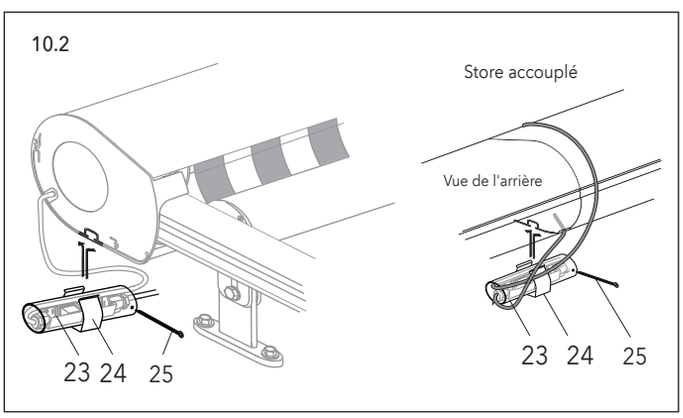

10.2. A l'aide du clip (24) fixer le fourreau de protection (23) de l'accouplement Hirschmann dans la rainure du profilé arrière du coffre. Bloquer la prise Hirschmann à l'aide de la goupille (25).

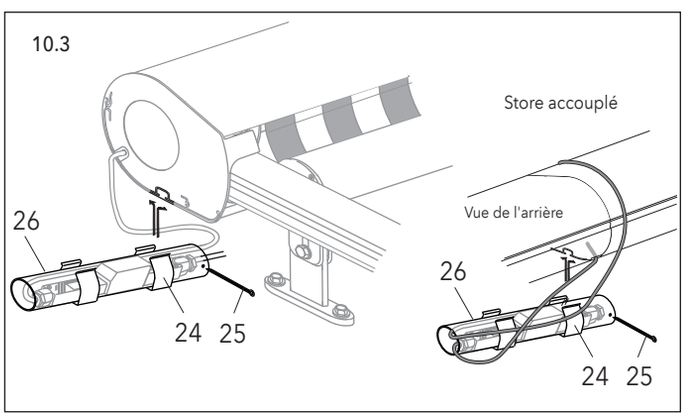

10.3. A l'aide du clip (27) fixer le fourreau de protection RTS (26) du récepteur Uni.Slim RTS dans la rainure du profilé arrière du coffre. Bloquer le récepteur Uni.Slim RTS à l'aide de la goupille (28).

11. Profil distanceur et profil sécurité vent

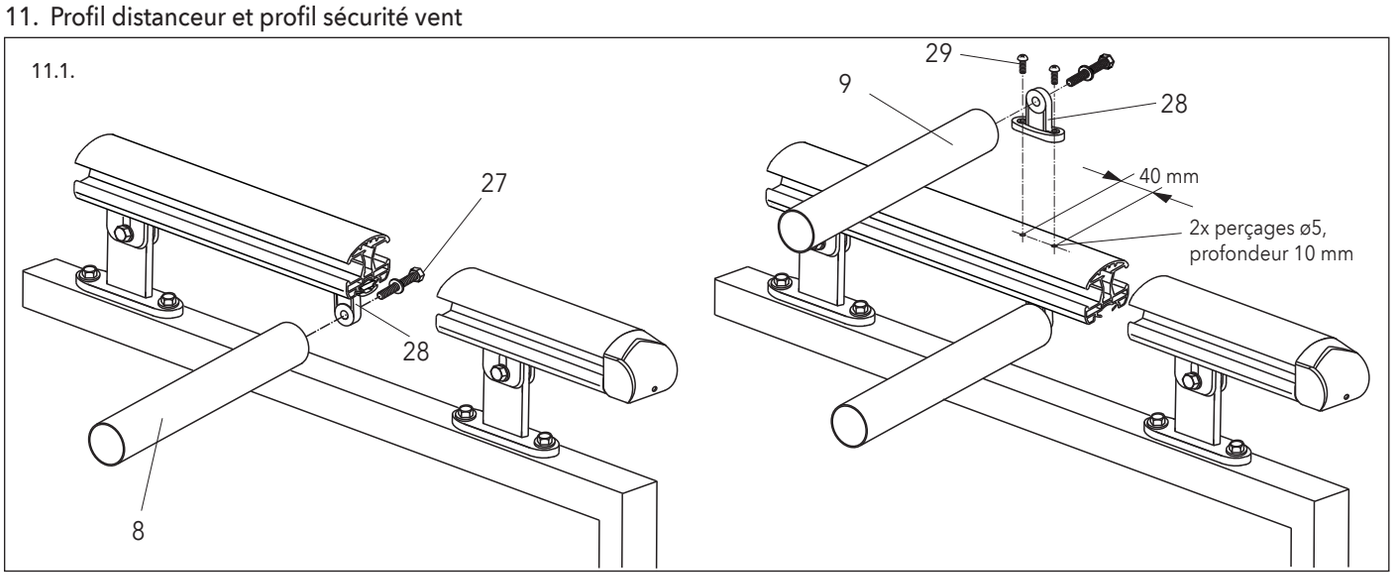

11.1. En cas d'avancée supérieure à 351 cm, positionner le profil distanceur (8) au centre des coulisses puis le fixer sur le support (28) à l'aide des vis et des rondelles U (27).

Pour le montage du profil sécurité vent (9) effectuer des perçages sur la coulisse puis fixer le support (28) à l'aide des vis autotaraudeuses M6x16 (29). Visser ensuite le profil sécurité vent comme le profil distanceur sur le support à l'aide des vis à tête fraisée M8x50 et des rondelles U (27).

12. Instructions de montage pour stores accouplés

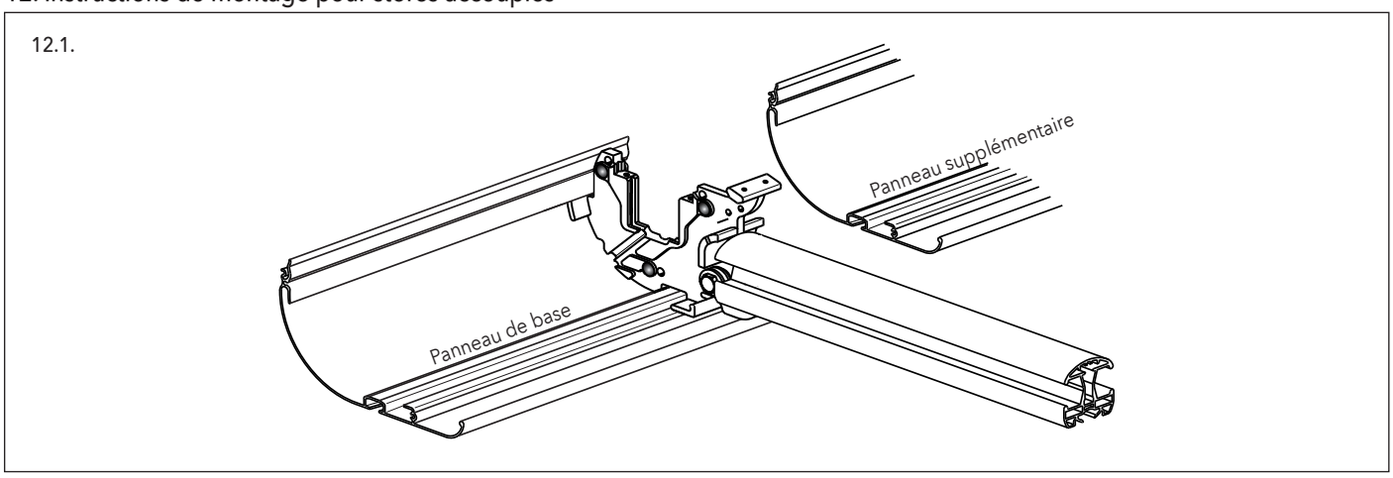

12.1. Monter le panneau de base comme indiqué en 1.8.
Pour l'accouplement des stores, le couvercle du panneau de base ne doit pas être monté.
12.2. Pose du panneau supplémentaire:
Les panneaux individuels ont un carré d'accouplement prémonté, en deux parties (35).
Il suffit de monter le panneau supplémentaire comme indiqué ci-après.
Poser les coulisses du panneau supplémentaire comme indiqué en 1.1.

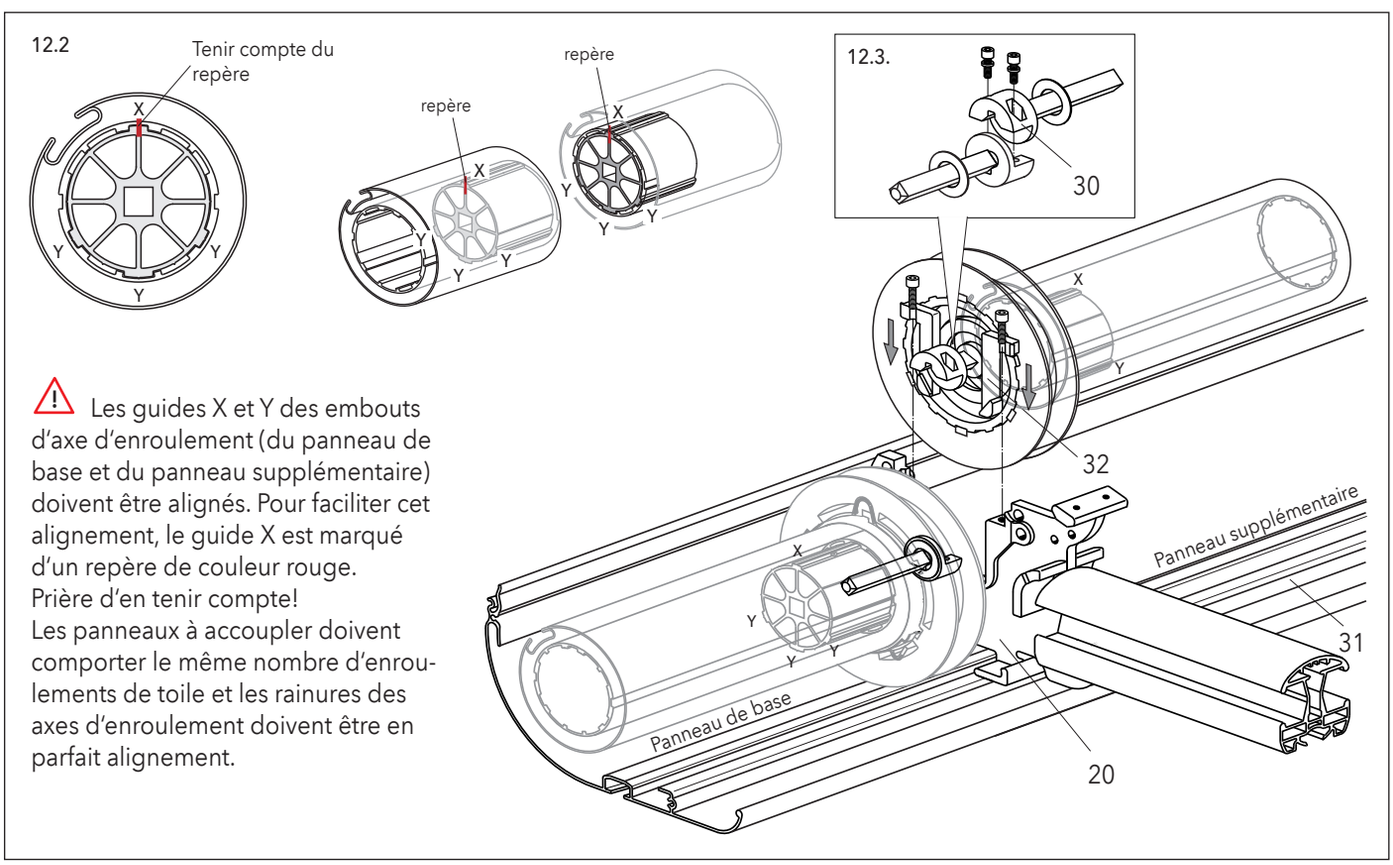

⚠ Les guides X et Y des embouts d'axe d'enroulement (du panneau de base et du panneau supplémentaire) doivent être alignés. Pour faciliter cet alignement, le guide X est marqué d'un repère de couleur rouge.
Prière d'en tenir compte!
Les panneaux à accoupler doivent comporter le même nombre d'enroulements de toile et les rainures des axes d'enroulement doivent être en parfait alignement.

12.2. Retirer complètement le film protecteur qui recouvre le mécanisme du panneau supplémentaire et retirer le couvercle. Introduire le profil arrière (31) du panneau supplémentaire et le palier (32) de l'axe d'enroulement du panneau supplémentaire dans le support d'accouplement (20) du panneau de base et fixer.
12.3. Insérer la barre de charge du panneau supplémentaire dans les coulisses. Pour ce faire, désassembler le support intermédiaire (vis située sous le support).
Pousser vers l'arrière le mécanisme de façon à pouvoir introduire les galets de guidage de la barre de charge dans les coulisses.
Attention: les panneaux à accoupler doivent avoir le même nombre d'enroulements de toile et les rainures des axes d'enroulement doivent être en alignement. Il faut ensuite relier les deux carrés d'accouplement (30) à l'aide d'une clé Allen M6x16.
Attention: Les vis doivent être solidement fixées. Monter la barre de charge et le câble comme indiqué à partir de la page 10.

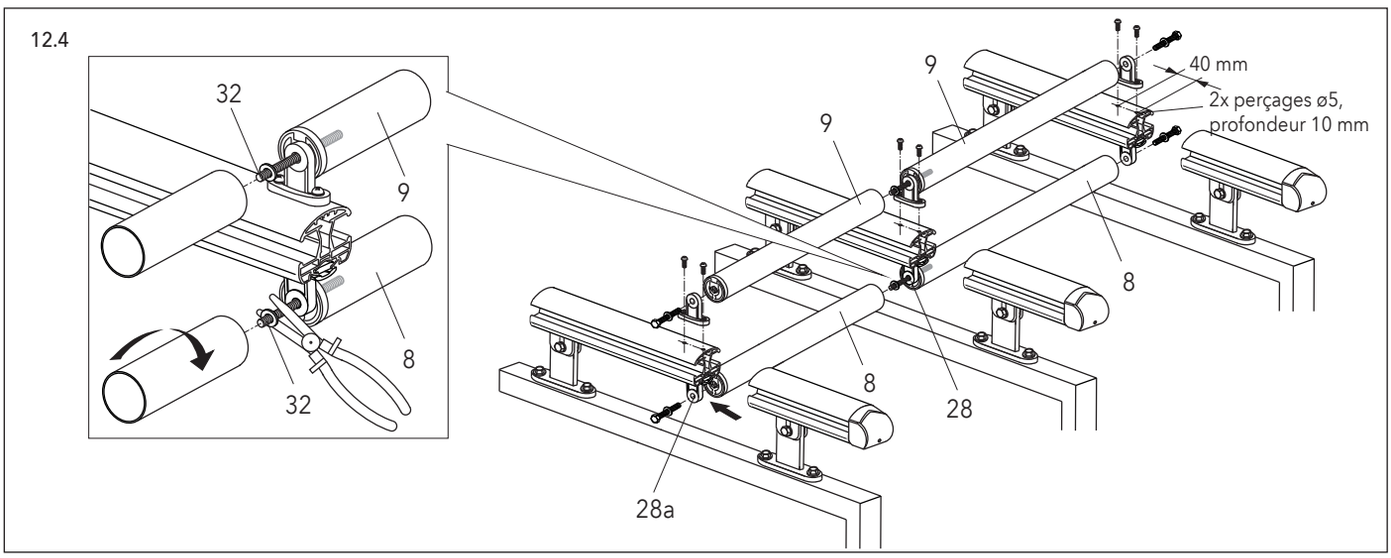

12.4 Pour assembler le profil distanceur (8) et le profil sécurité vent (9) utiliser au centre une tige filetée M8 x 100 (32) avec des rondelles U ø8,4.
Introduire tout d'abord la moitié de la tige filetée avec une rondelle U dans un profil distanceur. L'insérer ensuite dans le support central (28) avec la deuxième rondelle U.

Assembler enfin les deux profils distanceurs en tenant fermement à l'aide d'une pince la tige filetée sur laquelle le second profil sera vissé.

Attention: pour pouvoir visser le profil distanceur il faut pousser le support extérieur (28a).

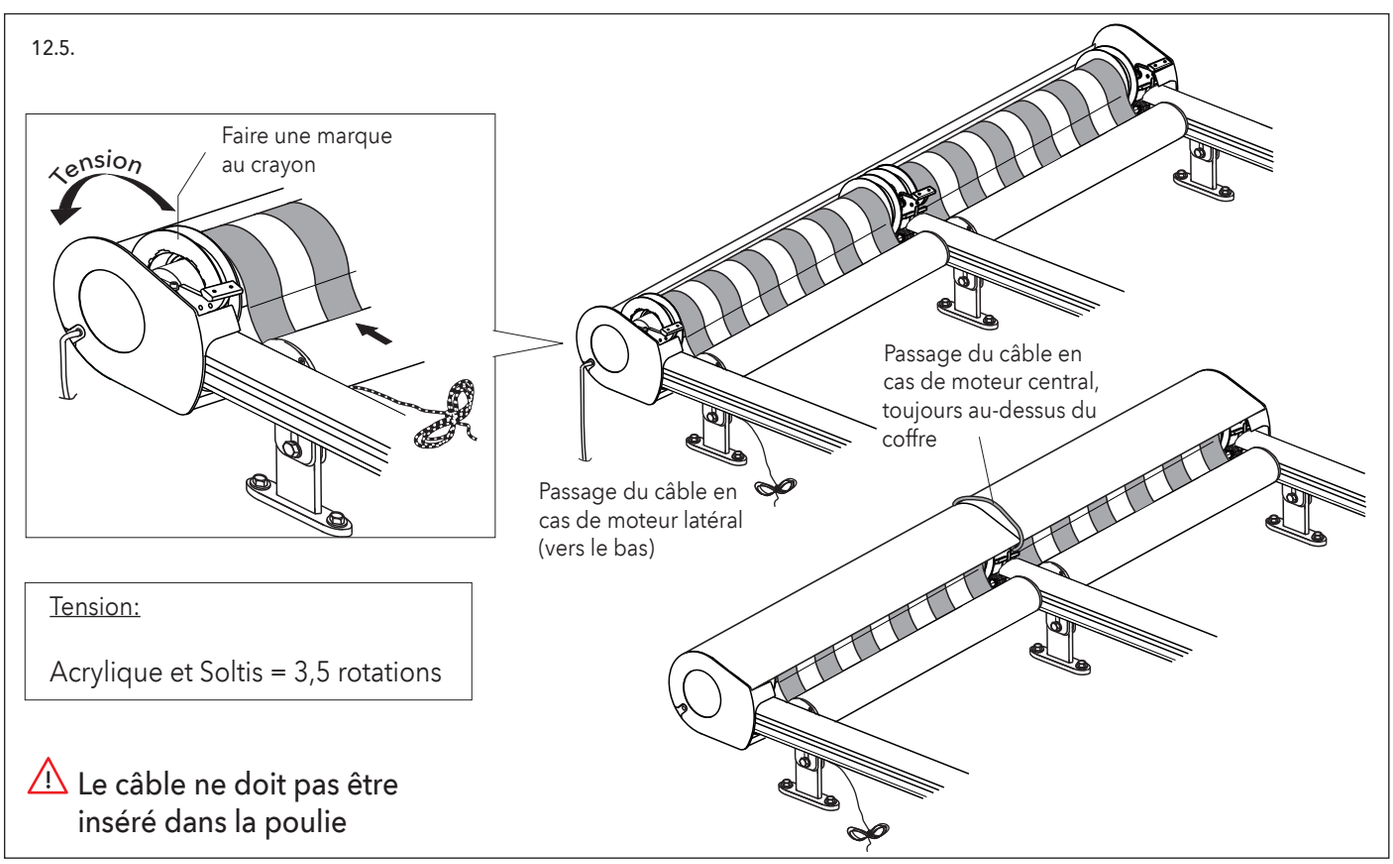

12.5.Procéder tout d'abord à l'accouplement du store puis rechercher la tension adéquate comme pour un store individuel. Raccorder le câble d'essai. Enrouler le store jusqu'à ce que la barre de charge arrive en butée haute.

Marquer l'emplacement en haut de la poulie.
- Cette marque permet de compter le nombre de rotations effectuées pendant la recherche de la tension.
Afin d'obtenir la tension appropriée, il faut continuer à remonter le store en effectuant 3,5 rotations.
Le câble ne doit pas être inséré dans la poulie!

Notice de montage store extérieur ALTO

Notice de réglage des moteurs à commande filaire LT 50/LT 60 avec capteurs fin de course externes de Somfy

Raccordement électrique

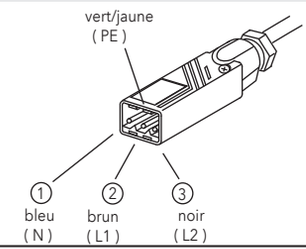

Le LT 50 doit être raccordé conformément au schéma de connexion des câbles.

L'installation s'effectue toujour hors tension. (Il convient donc de couper l'alimentation secteur avant l'intervention!)

Remarque: Le raccordement électrique doit être effectué par un professionnel.

Le moteur doit être branché selon les normes électriques en vigueur.
Seuls des câbles et connecteurs de classe IP 54 sont à utiliser.

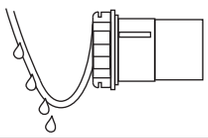

Afin d'éviter toute infiltration d'eau dans le moteur, le câble de raccordement doit toujours former une boucle dirigée vers le bas.

Recommandations importantes

Types de raccordements agréés:

Exemples de connexions

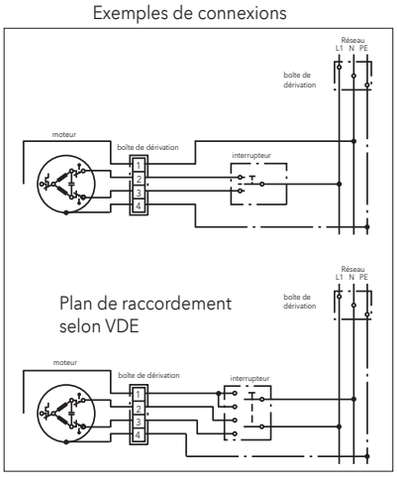

Descriptif du moteur
Moteur Somfy à commande filaire se composant de moteurs à condensateur mono- phasés réversibles avec fins de courses intégrés, freins et mécanisme.

Ne pas utiliser d'interrupteur permettant de commander la montée et la descente simultanément:
En cas de commande à l'aide d'un inverseur, n'utiliser que l'inverseur à touches, équipé d'une sécurité avec verrouillage mécanique. Un ordre simultané de montée et de descente peut endommager votre store.

Cette sécurité placée en amont permet de couper l'alimentation moteur au bout de 5 minutes min.
Le moteur ne doit en effet pas être alimenté en permanence.

Temps de commutation en cas de changement du sens de la marche:
Le temps de montée/descente ou descente/montée du store doit être supérieur ou égal à 500 ms.
Les dispositifs de commande dont le temps de commutation peut être modifié par software, doivent être programmés, avant raccordement au moteur, en tenant compte du temps de communtation conseillé supérieur/égal 500 ms.

Fonctionnement simultané de 2 stores
Il faut prévoir un contacteur séparé pour chaque moteur et chaque sens de rotation.
En cas de commande de plusieurs moteurs il conviendra d'utiliser les automatismes de la gamme SOMFY.

Moteurs-SOMFY installés dans des locaux humides
Conformément à la norme EN 60529 les moteurs sont "étanches à la projection d'eau". En cas d'installation dans des locaux humides, la réglementation en vigueur ainsi que les prescriptions locales doivent être respectées.

⚠ **Ne pas brancher plusieurs moteurs en parallèle!**

⚠ L'installation doit être raccordée au réseau basse tension par un disjoncteur et équipée d'un dispositif de coupure omnipolaire dont la distance d'ouverture des contacts est de 3 mm mini.

Réglage des fins de courses

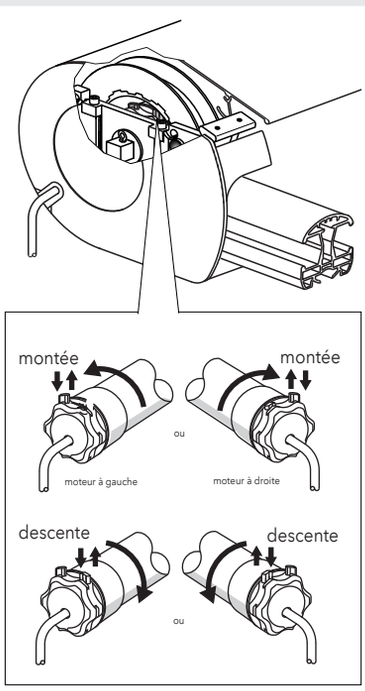

Réglage des points haut (1) et bas (2).
Les deux touches de commande sont enclenchées.

Point bas

- Commander la descente du store jusqu'au point bas désiré (distance entre barre de charge et poulie de renvoi min. 2 cm).
- Déverrouiller en appuyant sur la touche de commande correspondant au sens de la descente. Le point bas est réglé.

Point bas:
La barre de charge ne doit pas toucher la poulie de renvoi.
Distance mini. 2 cm

Point haut

- Commander la montée du store jusqu'au point haut désiré (la barre de charge vient en butée contre le fin de course).
- Déverrouiller en appuyant sur la touche de commande correspondant au sens de la montée. Le point haut est réglé.
- Poser le capot de protection des touches de commande.

Essai

Refaire une manoeuvre complète (montée/descente) pour vérifier la position des fins de courses.

⚠ Pendant les essais et lorsque le moteur est en marche il faut éviter toute surchauffe!

Le dispositif de coupure thermique contre la surchauffe intégré au moteur se déclenche en cas de mauvaise utilisation du moteur. Il convient alors d'attendre mini. 15 minutes pour que le moteur soit à nouveau prêt à fonctionner.
Les émissions sonores émises par un moteur en surchauffe sont plus élevées.

Modification du réglage du point bas

Appuyer sur la touche de réglage correspondant au sens de rotation souhaité.

- Actionner le store jusqu'au point désiré.
- Déverrouiller en appuyant à nouveau sur la touche de réglage

Conseils de sécurité importants

Pour le montage des stores avec manoeuvre oblique du bas vers le haut (coffre en bas)

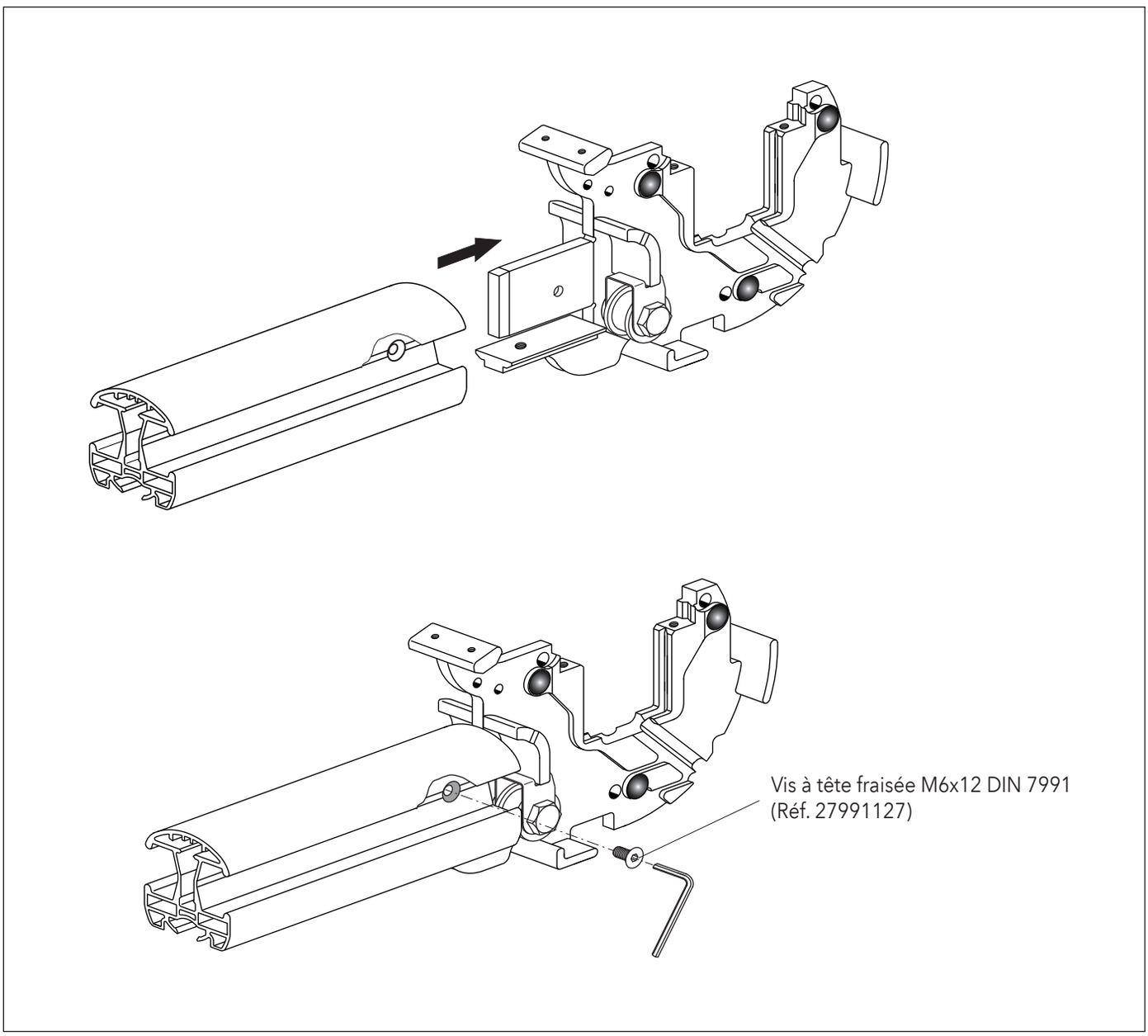

⚠ Si la manoeuvre du store s'effectue de„bas en haut" à partir d'une inclinaison de 1°, les paliers-supports à droite et à gauche du mécanisme d'entraînement doivent être fixés sur les coulisses de guidage.

En cas de non-respect de cette consigne de montage, le moteur risque de se détacher et de tomber ce qui peut entraîner des dommages matériels et de graves blessures!

D MHZ Hachtel GmbH & Co. KG · Postfach 800520 · D-70505 Stuttgart
Telefon 0711/9751-0 · Telefax 0711/9751-41150 · www.mhz.de

CH MHZ Hachtel + Co. AG · Eichstrasse 10· CH-8107 Buchs/Zürich
Telefon 0848471313 · Telefax 0800554004 · www.mhz.ch

A MHZ Hachtel & Co. Ges.m.b.H. · Laxenburger Str. 244· A-1230Wien
Telefon 0820320270 · Telefax 0800808046 · www.mhz.at

BENELUX MHZ Hachtel S.à.r.l. · 27, rue de Steinfort · L-8366 Hagen
Téléphone +352 311421 · Telefax +352 312328 · www.mhz.lu

F ATES - Groupe MHZ · 1 B, rue Pégase, CS 70071 · F-67841 Entzheim
Téléphone 03.88.10.16.20 · Télécopie 03.88.10.16.46 · www.ates-mhz.com
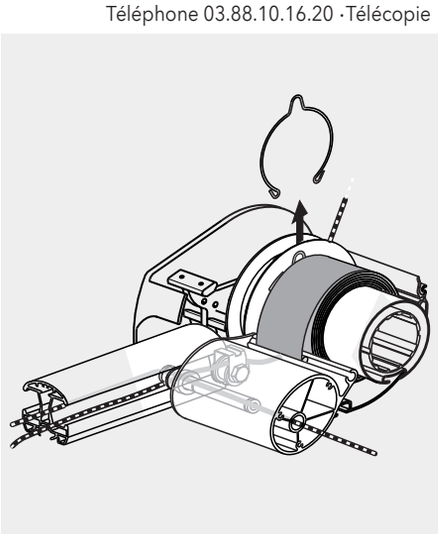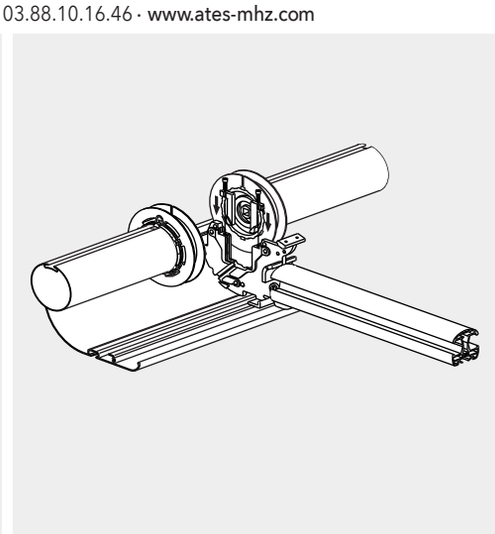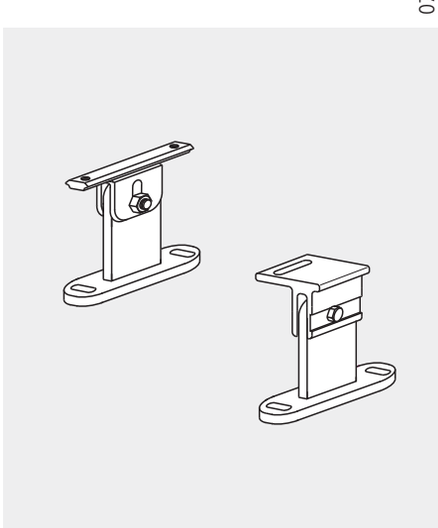
070056153