PLISSEE Akku-Funkantrieb 12 V | Stores plissés moteur radio avec batterie12 V | Pleated blinds Battery-operated radio drive 12V

11-8145

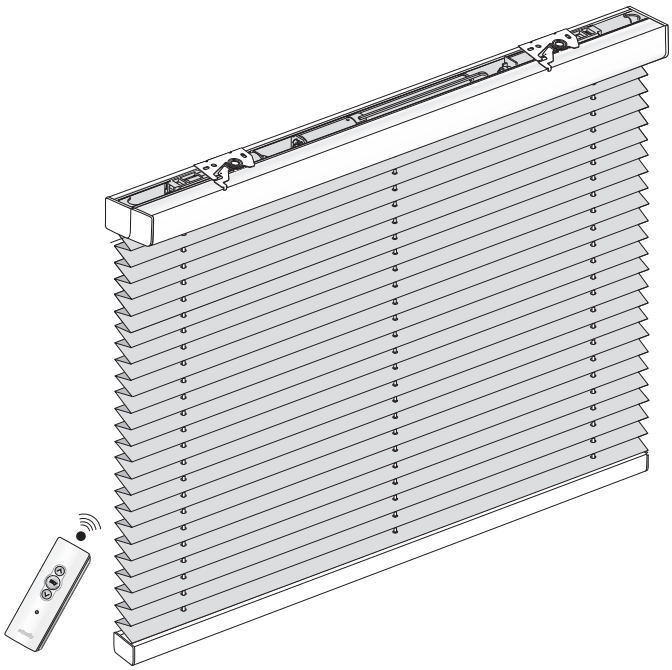

mit Pendelsicherung
avec cordon tendeur
with side guide

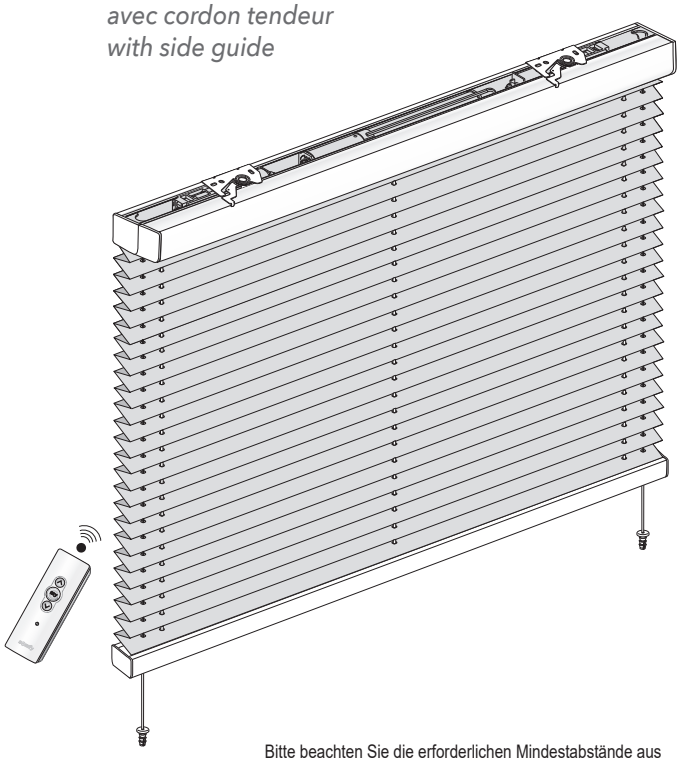

Bitte beachten Sie die erforderlichen Mindestabstände aus unseren Verkaufsunterlagen. Insbesondere bei der Montage von Plissee-Vorhängen mit DUETTE® Fixé Behängen.
Prière de tenir compte des écarts mini. indiqués dans notre documentation technique notamment pour le montage du store avec tissus DUETTE® Fixé.
Please note the minimum clearances stated in our sales documents. Especially when installing pleated blinds with DUETTE® Fixé hangings.

Montage Träger *Supports de fixation* *Bracket installation*	Montage Träger für Pendelsicherung *Supports de fixation avec fixation cable tendeur* *Bracket for side guide installation*
Spannhebelträger, für Decken- und Wandmontage *Support levier de serrage,* *montage au mur et au plafond* *Tension lever bracket,* *for ceiling and wall installation* 	Spannhebelträger, für Decken- und Wandmontage *Support levier de serrage, montage au mur et au plafond* *Tension lever bracket, for ceiling and wall installation* 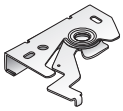 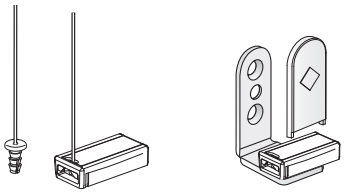

070056539

Achtung: Die Montageanleitung zur Montage und Inbetriebnahme unseres Produktes richtet sich ausschließlich an die qualifizierte Fachkraft, die über versierte Kenntnisse in folgenden Bereichen verfügt: Arbeitsschutz, Betriebssicherheit und Unfallverhütungsvorschriften,Umgang mit Leitern, Handhabung und Transport von großen Anlagen, Umgang mit Werkzeug und Maschinen, Einbringung von Befestigungsmitteln, Inbetriebnahme und Betrieb des Produktes. Bei Verwendung von Hilfsmitteln (Leitern, Bohrmaschinen usw.) zur Installation und Pflege unseres Produkts unbedingt Sicherheitshinweise der Hersteller beachten (Pflegehinweise siehe www.mhz.de).

Attention : Les instructions de montage et de mise en service de nos produits s'adressent exclusivement à du personnel qualifié disposant des connaissances indispensables dans les domaines suivants : protection sur le lieu de travail, sécurité de fonctionnement et prévention des accidents, manipulation d'échelles, manipulation et transport de pièces encombrantes et lourdes, manipulation d'outils et de machines, mise en place du matériel de fixation, mise en service et exploitation du store. En cas d'utilisation d'échelles, de perceuses etc. pour l'installation ou l'entretien de nos stores, veuillez impérativement respecter les conseils de sécurité et les notices des fabricants (Instructions d'entretien voir www.mhz.de).

Caution: The installation instructions for installing and operating our products are aimed exclusively at qualified specialist staff well versed in the following areas: work health and safety and accident prevention regulations, working with ladders, handling and transporting large equipment, working with tools and machines, attaching fasteners, and operating the product. When using aids (ladders, drills, etc.) for installing and taking care of our product, it is imperative that you pay attention to the manufacturer's safety instructions. (For care instructions, see www.mhz.de).

Trägermontage *Montage du support Bracket mounting*

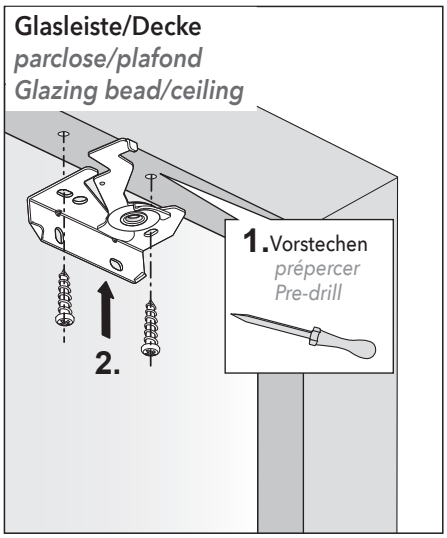

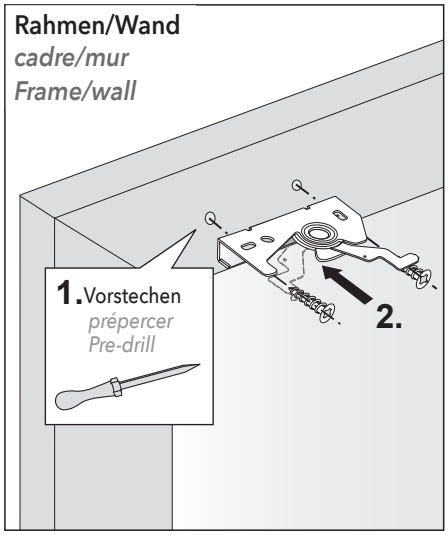

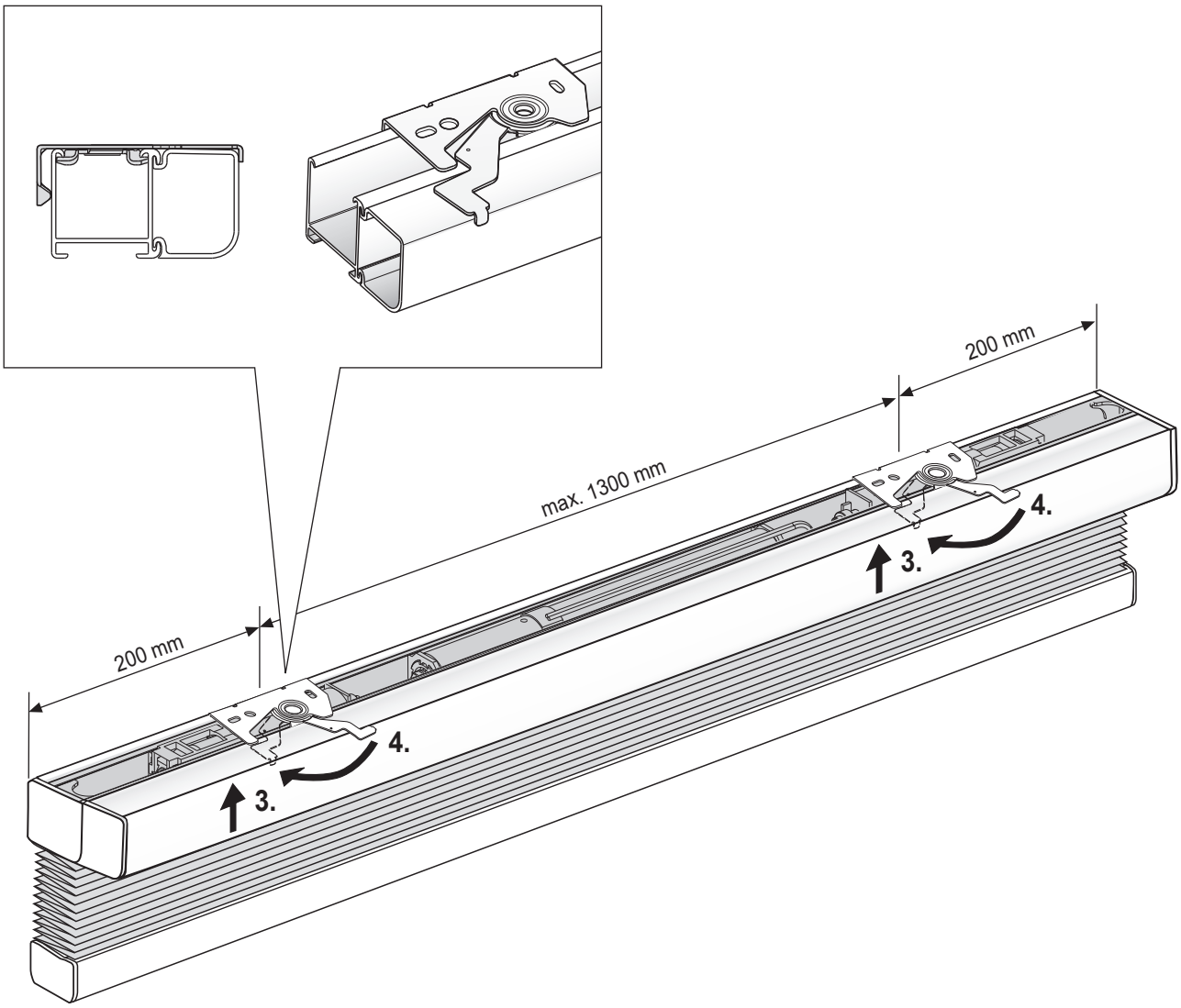

Technische Änderungen vorbehalten, *Ausgabe 10.2024*
Sous réserve de modifications techniques, édition 10.2024
Subject to technical changes, Edition 10.204

Montage Pendelsicherung *Fixation cable tendeur modèle Installation side guide*

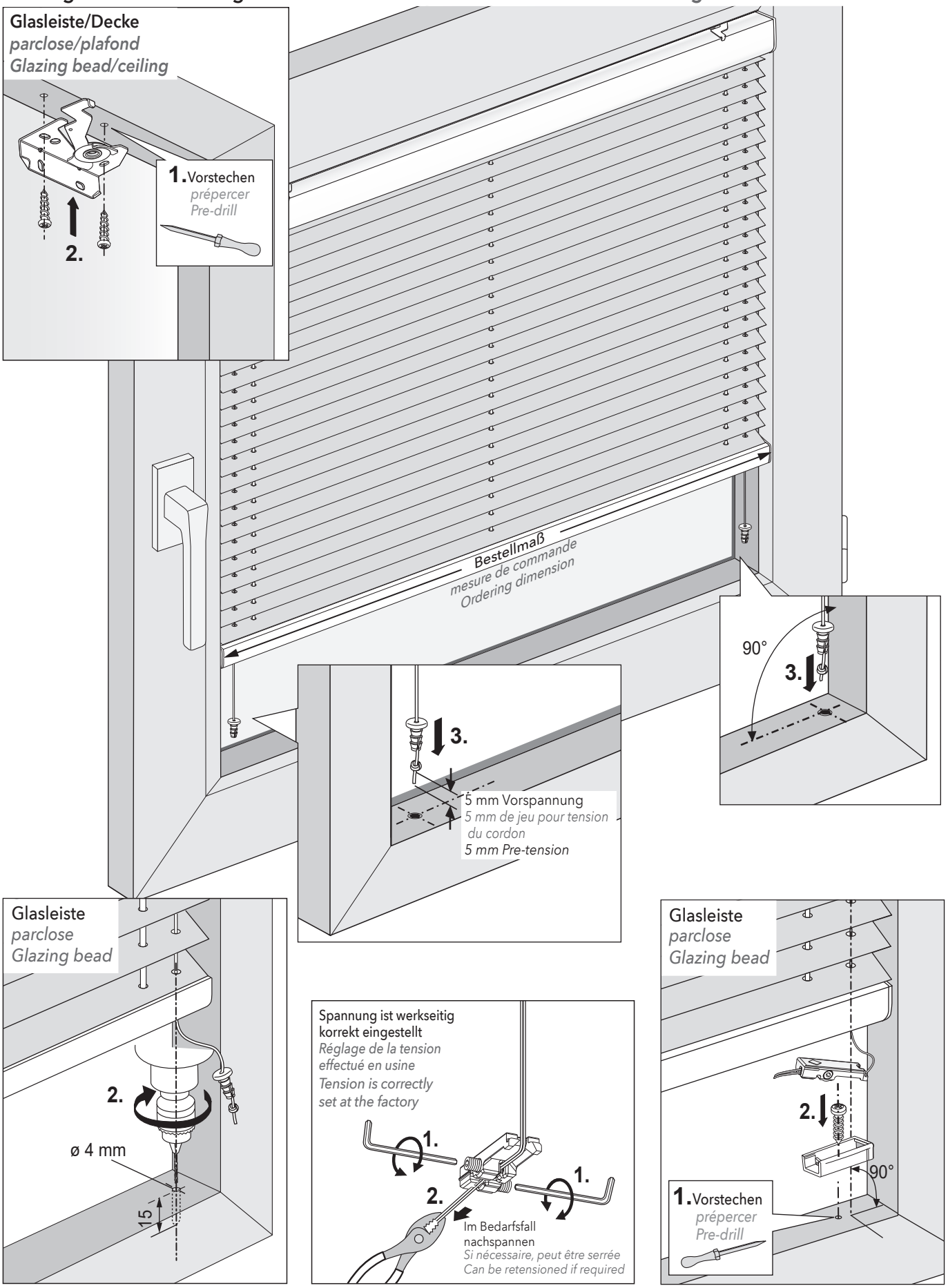

Montage mit Pendelsicherung

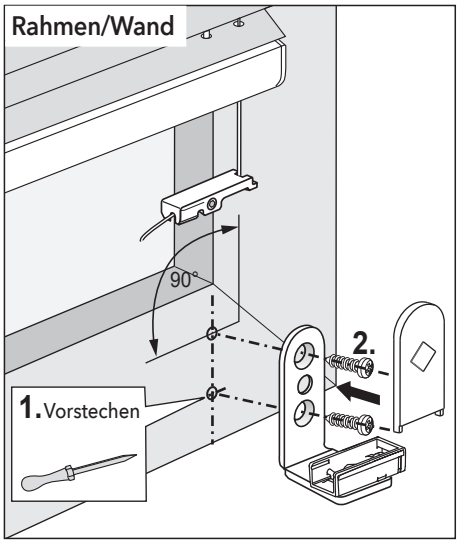

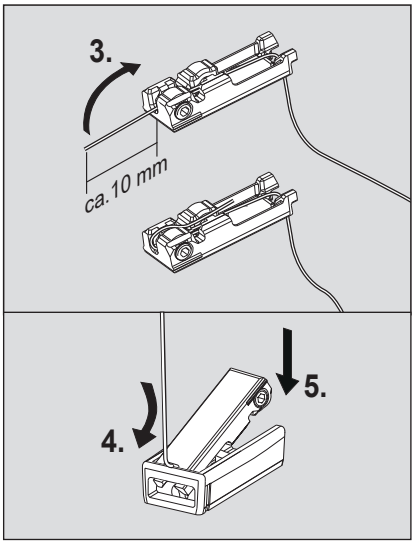

Hinweise zum Akku-Funkantrieb 12V

- Plissee bzw. Funk-Antrieb bei Transport, Lagerung und Montage vor Stößen schützen.
- ⚠ Verwenden Sie nur das von MHZ zugelassene Ladegerät!
- Der Akku ist im Auslieferzustand teilgeladen.
- Vor dem ersten Gebrauch muss der Akku vollständig aufgeladen werden (Ladedauer ca. 5 Stunden).
- Im nachfolgenden Betrieb beträgt die Ladezeit bei vollständig entladenem Akku ca. 5 Stunden.
- Um die volle Ladekapazität des Akkus zu erhalten, sollte dieser alle 6 Monate aufgeladen werden.
- Die rote LED am Ladegerät leuchtet beim Einstecken des Ladegerätes auf und zeigt den Ladevorgang an. Der Akku ist komplett aufgeladen, sobald die grüne LED aufleuchtet.
- Betriebsdauer des Akku: ca. 300 Zyklen (je nach Anlagengröße und -gewicht, 1 Zyklus entspricht einer Auf- und Abbewegung).
- Akku im Vorsatzprofil verbaut, ein defekter Akku kann unabhängig vom Antrieb entsorgt werden.
- Reichweite Fernbedienung in geschlossenen Gebäuden: ca. 20 m.
- Die Einstellung der Endlagen bleibt bei entladenem Akku erhalten.
- Funk-Antrieb- und Steuerungskomponenten sind nicht mit Produkten anderer Hersteller kompatibel.
- Mindestabstand Antriebe bei Funkanlagen 20 cm.
- Im Falle einer Tiefenentladung stoppt das Plissee.

VORSICHT!
Gefahr durch Sturz von der Aufstiegshilfe!
Zum Laden und Einstellen an erhöhter Stelle muss eine sichere Aufstiegshilfe verwendet werden! Die Aufstiegshilfe nur auf ebenem und tragfähigem Grund verwenden!
Maximale Tragkraft beachten!
Die Aufstiegshilfe nicht an das Produkt lehnen!
Bei unsachgemäßer Aufstellung oder Belastung kann die Aufstiegshilfe umkippen!

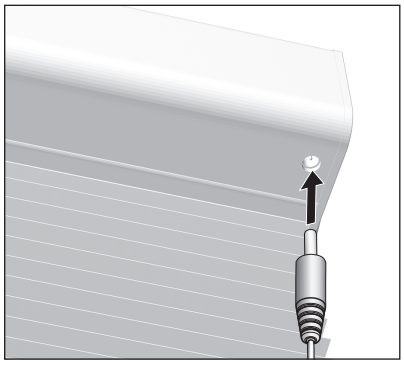

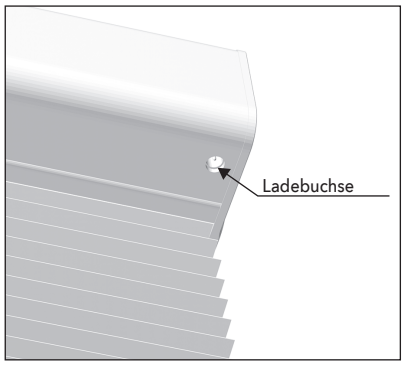

Ladekabel anschließen

Technische Änderungen vorbehalten, *Ausgabe 10.2024*
Sous réserve de modifications techniques, édition 10.2024
Subject to technical changes, Edition 10.204